Distributors:

Компания Fujian Snowman Co., Ltd не несет ответственности за возможные ошибки или какие-либо неприменимые цифры во всех обычно используемых маркетинговых материалах, а технические данные продуктов регулируются договорами купли-продажи или прилагаемыми техническими приложениями.
Fujian Snowman Co., Ltd оставляет за собой все права на изменение продуктов без уведомления.

Версия 3, январь 2017

RefComp

Серия SW

Винтовые холодильные компрессоры

RefComp Italy

Всемирно известный бренд
винтовых и поршневых компрессоров

Специализируется на коммерческих холодильных компрессорах

25 лет исследований в области винтовых технологий для энергосбережения и защиты окружающей среды.
Первый в мире винтовой компрессор R134a.
Первый в мире винтовой компрессор
с преобразователем частоты.

FUJIAN SNOWMAN CO., LTD.

Введение

За последнее десятилетие достигнуты большие изменения в области промышленного и коммерческого холодильного оборудования.
Наряду с надежностью и доступностью компрессора, уделяется внимание к другим факторам, таким как эффективность, бесшумность, компактность, простота установки и обслуживания.
В области кондиционирования воздуха такие растущие потребности были удовлетворены компактными винтовыми компрессорами, которые в результате постепенно распространились на все рынки.
На основе своего опыта и успеха в бизнесе RefComp разработала полный спектр полугерметичных винтовых компрессоров компактной серии, специально предназначенных для применения в холодильной технике.
Все модели имеют контроль производительности золотником.

Обозначение модели

Компрессор	S	W	3	H	4000

Тип компрессора	
S	Полугерметичная серия SW

Серия	
W	Винтовой компрессор

Исполнение	
3	Без внутреннего масляного сепаратора Исполнение«3»

Размер двигателя	
H	Полноразмерный электродвигатель
L	Малый размер электродвигателя

Номинальная мощность двигателя	
4000	Hp x 100

Технические данные

Модель компрессора		SW3H								SW3L							
		4000	5000	6000	7500	9000	10500	11500	12500	3000	4000	5000	6000	7000	8000	9500	10500
Номинальная мощность двигателя	Hp/кВт	40/30	50/37	60/45	75/55	90/67	105/78	115/89	125/89	30/22	40/30	50/37	60/45	70/52	80/60	95/71	105/78
Производительность при 50/60 [Гц]	$м^3$/ч	118/ 142	150/ 180	175/ 210	205/ 246	237/ 284	286/ 343	318/ 382	341/ 409	118/ 142	150/ 180	175/ 210	205/ 246	237/ 284	286/ 343	318/ 382	341/ 409
Вес	кг	245	255	265	410	420	535	540	545	245	255	265	410	420	520	525	530
Диаметр линии нагнетания	мм / дюйм	42/ 1 5/8"	42/ 1 5/8"	42/ 1 5/8"	54/ 2 1/8"	54/ 2 1/8"	54/ 2 1/8"	54/ 2 1/8"	54/ 2 1/8"	42/ 1 5/8"	42/ 1 5/8"	42/ 1 5/8"	54/ 2 1/8"	54/ 2 1/8"	54/ 2 1/8"	54/ 2 1/8"	54/ 2 1/8"
Диаметр линии всасывания	мм / дюйм	54/ 2 1/8"	54/ 2 1/8"	54/ 2 1/8"	67/ 2 5/8"	67/ 2 5/8"	80/ 3 1/8"	80/ 3 1/8"	80/ 3 1/8"	54/ 2 1/8"	54/ 2 1/8"	54/ 2 1/8"	67/ 2 5/8"	67/ 2 5/8"	80/ 3 1/8"	80/ 3 1/8"	80/ 3 1/8"
Подключение масляного контура	мм / дюйм	Φ16mm / 5/8"SAE								Φ16mm / 5/8"SAE							
Регулирование производительности		Шаг: 100,75,50 %, мин% (Бесступенчато: 100 % ... 50% или 100 ... мин % по запросу)								Шаг: 100,75,50 %, мин% (Бесступенчато: 100 % ... 50% или 100 ... мин % по запросу)							
Защитное устройство		INT69 SNY								INT69 SNY							
Стандартный двигатель(1)		400 В / 3/50 Гц - 460/3/60 Гц								400 В / 3/50 Гц - 460/3/60 Гц							
Пуск звезда/треугольник ток (Y/△)(2)	A	131/ 398	134/ 406	182/ 547	139/ 459	193/ 580	338/ 1015	318/ 953	318/ 953	110/ 331	131/ 398	134/ 406	139/ 422	139/ 459	223/ 670	318/ 953	318/ 953
Макс рабочий ток (2)	A	75	90	105	124	140	180	182	196	65	80	88	103	117	139	154	163

Модель компрессора		SW3H						SW3L					
		14000	16000	19000	21000	24000	25000	11500	13000	16000	18000	20000	22000
Номинальная мощность двигателя	Hp/kW	150/112	170/127	200/149	220/164	240/179	240/179	115/89	130/98	170/127	180/135	200/149	220/164
Производительность при 50/60 [Гц]	m^3/hr	402/482	445/534	510/612	562/674	600/720	700/840	380/456	445/534	510/612	562/674	600/720	700/840
Вес	Kg	665	675	710	1030	1050	980	665	675	710	1030	1050	980
Диаметр линии нагнетания	mm / inches	80/ (3-1/8")	80/ (3-1/8")	80/ (3-1/8")	80/ (3-1/8")	80/ (3-1/8")	80/ (3-1/8")	80/ (3-1/8")	80/ (3-1/8")	80/ (3-1/8")	80/ (3-1/8")	80/ (3-1/8")	80/ (3-1/8")
Диаметр линии всасывания	mm / inches	92/ (3-5/8")	92/ (3-5/8")	92/ (3-5/8")	104.8/ (4-1/8")	104.8/ (4-1/8")	104.8/ (4-1/8")	92/ (3-5/8")	92/ (3-5/8")	92/ (3-5/8")	104.8/ (4-1/8")	104.8/ (4-1/8")	104.8/ (4-1/8")
Подключение масляного контура	mm / inches	Φ16mm / 5/8"SAE						Φ16mm / 5/8"SAE					
Регулирование производительности		Шаг: 100,75,50 %, мин% (Бесступенчато: 100 % ... 50% или 100 ... мин % по запросу)						Шаг: 100,75,50 %, мин% (Бесступенчато: 100 % ... 50% или 100 ... мин % по запросу)					
Защитное устройство		INT69 SNY						INT69 SNY					
Стандартный двигатель(1)		Y / △ - 400 В / 3/50 Гц - 460/3 / 60 Гц						Y / △ - 400 В / 3/50 Гц - 460/3 / 60 Гц					
Пуск звезда/треугольник ток (Y/△)(2)	A	354/1155	374/1155	453/1333	543/1645	595/1802	595/1802	276/876	354/1155	374/1155	453/1333	543/1645	543/1645
Макс рабочий ток (2)	A	249	270	305	335	360	410	196	210	236	250	270	300

(1) Допуск напряжения ± 10% (2) На основе Леонардо V1.8.4

Преимущества

Разноплановость

Чтобы лучше удовлетворить множество возможных применений выпускается в двух вариантах: модели SW3L, характеризующиеся "малым размером" электродвигателя, оптимизированы для применения при низких температурах кипения (до - 50 ºC);
модели SW3H, характеризующиеся “полноразмерным” электродвигателем, отлично подходят для средних и высоких температур кипения (до +12 ºC с R22).

Эффективность

Производительность и энергоэффективность могут быть дополнительно увеличены с помощью схемы с экономайзером, в частности, для средних и высоких степеней сжатия.

Тишина и отсутствие вибрации;

Компактность и простота установки;

Надежность и безопасность эксплуатации;

Оптимальное смазывание;

Простота обслуживания;

Программное обеспечение, документы и поддержка;

Refcomp может осуществить непосредственный выбор компонентов, необходимых для холодильных машин: маслоотделитель, маслоохладитель, экономайзер.

Поставка

Составные части

Стандартная поставка состоит из: двигателя Y / D (400 [В] / 3 / 50 [Гц] - 460 [В] / 3 / 60 [Гц]), соединение пайкой на всасывании; запорный клапан на нагнетании; встроенный обратный клапан; встроенный предохранительный клапан; соединение для впрыска масла; регулирование производительности (SW: 4 шага - 100, 75, 50, мин.% или бесступенчатое 100 или 50 ... мин.%), двигатель со встроенными датчиками 6PTC, PTC датчик температуры, электронное защитное устройство, электрическая коробка с классом защиты IP54, защитная заправка азотом, резиновые демпферы вибрации.
Комплект возвратной линии масла включает в себя: электромагнитный клапан, сменный фильтр картриджного типа, реле потока, смотровое стекло, электронный модуль управления INT69 B2 и электролитический конденсатор.

Дополнительный аксессуары

По запросу доступны следующие аксессуары: специальные двигатели, отсечной клапан всасывания, комплект для переоборудования с бесступенчатого на ступенчатое (или наоборот) управление мощностью для моделей SW, соединение для впрыска жидкости, соединение ECO с запорным клапаном, звенья для прямого пуска, стандартные и/или электрические аксессуары (электромагнитные клапаны, устройство защиты двигателя INT69 B2) подходят для питания 230 В - 1-50/60 Гц. Модуль защиты REFCOMP подходит для 230/115 [В] - 1- 50/60 [Гц]. Специальные напряжения также доступны по запросу.

Применение

R404/R507 SW3L

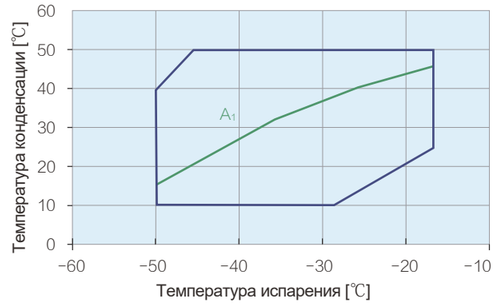

R404/R507 SW3H

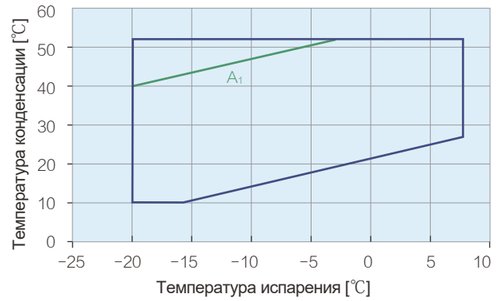

R22 SW3L

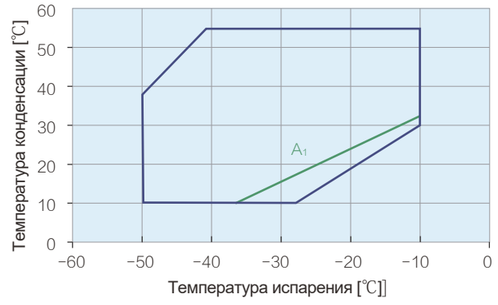

R22 SW3H

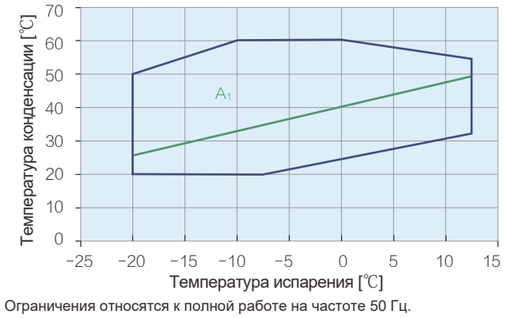

Ограничения относятся к полной работе на частоте 50 Гц.
10 [K] перегрев всасывающего газа.
110 [℃] макс.нагнетание.
A_1 масляное охлаждение

Характеристики-SW3H, хладагент R22

SW-3-H4000(R22)												
Tc	30		35		40		45		50		60	
Te	Pf	Pa	Pf	Pa	Pf	Pa	Pf	Pa	Pf	Pa	Pf	Pa
-20	53.4	18.4	50.4	20.6	47	22.9	43.1	25.5	38.8	28.3	-	-
-15	65.7	18.9	61.9	21	57.7	23.4	53.1	26	48.1	28.9	-	-
-10	79.9	19.5	75.4	21.6	70.5	23.9	65.3	26.6	59.8	29.5	48	36.2
-5	96	20.2	90.9	22.2	85.5	24.5	79.8	27.2	73.9	30.1	61.3	37
0	114.1	21	108.5	22.9	102.6	25.2	96.6	27.8	90.3	30.8	77.3	37.9
5	134	21.8	128	23.7	121.9	25.9	115.6	28.5	109.1	31.5	-	-
10	-	-	149.6	24.5	143.2	26.7	136.8	29.3	130.2	32.3	-	-

SW-3-H5000(R22)												
Tc	30		35		40		45		50		60	
Te	Pf	Pa	Pf	Pa	Pf	Pa	Pf	Pa	Pf	Pa	Pf	Pa
-20	67.9	23.4	64.1	26.2	59.7	29.2	54.8	32.4	49.3	35.9	-	-
-15	83.5	24.1	78.7	26.8	73.3	29.8	67.5	33.1	61.1	36.7	-	-
-10	101.5	24.8	95.8	27.4	89.7	30.4	83	33.8	76	37.5	61	46
-5	122.1	25.7	115.6	28.2	108.7	31.2	101.5	34.5	93.9	38.3	78	47.1
0	145	26.6	137.9	29.1	130.5	32	122.8	35.4	114.8	39.2	98.3	48.2
5	170.3	27.7	162.8	30.1	154.9	32.8	146.9	36.2	138.7	40.1	-	-
10	-	-	190.2	31.2	182.1	33.9	173.8	37.2	165.5	41	-	-

SW-3-H6000(R22)												
Tc	30		35		40		45		50		60	
Te	Pf	Pa	Pf	Pa	Pf	Pa	Pf	Pa	Pf	Pa	Pf	Pa
-20	79.2	27.3	74.8	30.5	69.7	34	63.9	37.8	57.5	41.9	-	-
-15	97.4	28.1	91.8	31.2	85.8	34.7	78.7	38.6	71.3	42.8	-	-
-10	118.5	28.9	111.8	32	104.6	35.5	96.9	39.4	88.7	43.7	71.1	53.6
-5	142.4	29.9	134.9	32.9	126.8	36.4	118.4	40.3	109.6	44.7	91	54.9
0	169.2	31.1	160.9	33.9	152.2	37.3	143.2	41.3	133.9	45.7	114.6	56.2
5	198.7	32.4	189.9	35.1	180.8	38.4	171.4	42.3	161.8	46.8	-	-
10	-	-	221.8	36.4	212.4	39.5	202.8	43.4	193.1	47.9	-	-

SW-3-H7500(R22)												
Tc	30		35		40		45		50		60	
Te	Pf	Pa	Pf	Pa	Pf	Pa	Pf	Pa	Pf	Pa	Pf	Pa
-20	92.8	32	87.6	35.8	81.6	39.9	74.9	44.3	67.4	49.1	-	-
-15	114.1	32.9	107.5	36.6	100.2	40.7	92.2	45.2	83.6	50.1	-	-
-10	138.8	33.9	131	37.5	122.5	41.6	113.5	46.2	103.9	51.2	83.3	62.8
-5	166.8	35.1	158	38.6	148.6	42.6	138.7	47.2	128.3	52.4	106.5	64.3
0	198.1	36.4	188.5	39.8	178.3	43.7	167.8	48.3	156.9	53.5	134.3	65.8
5	232.8	37.9	222.4	41.1	211.7	45	200.7	49.5	189.5	54.8	-	-
10	-	-	259.9	42.6	248.8	46.3	237.6	50.8	226.2	56.1	-	-

SW-3-H9000(R22)												
Tc	30		35		40		45		50		60	
Te	Pf	Pa	Pf	Pa	Pf	Pa	Pf	Pa	Pf	Pa	Pf	Pa
-20	107.2	37	101.3	41.4	94.4	46.1	86.6	51.2	77.9	56.8	-	-
-15	131.9	38	124.3	42.3	115.9	47	106.6	52.3	96.6	58	-	-
-10	160.4	39.2	151.4	43.4	141.7	48.1	131.2	53.4	120.1	59.2	96.3	72.6
-5	192.9	40.5	182.6	44.6	171.8	49.3	160.3	54.6	148.4	60.5	123.2	74.4
0	229.1	42.1	217.9	46	206.2	50.6	194	55.9	181.4	61.9	155.3	76.1
5	269.1	43.8	257.2	47.5	244.8	52	232.1	57.3	219.1	63.3	-	-
10	-	-	300.5	49.2	287.7	53.6	274.7	58.7	261.5	64.8	-	-

SW-3-H10500(R22)												
Tc	30		35		40		45		50		60	
Te	Pf	Pa	Pf	Pa	Pf	Pa	Pf	Pa	Pf	Pa	Pf	Pa
-20	129.4	44.7	122.3	49.9	113.9	55.6	104.5	61.8	94	68.5	-	-
-15	159.2	45.9	150	51	139.8	56.8	128.6	63.1	116.6	70	-	-
-10	193.6	47.3	182.7	52.3	170.9	58	158.3	64.4	144.9	71.5	116.2	87.6
-5	232.7	48.9	220.4	53.8	207.3	59.4	193.5	65.9	179.1	73.1	148.7	89.7
0	276.5	50.8	262.9	55.5	248.8	61	234.1	67.4	218.9	74.7	187.3	91.7
5	324.8	52.9	310.3	57.3	295.4	62.7	280.1	69.1	264.4	76.4	-	-
10	-	-	362.6	59.4	347.2	64.6	331.5	70.9	315.6	78.2	-	-

SW-3-H11500(R22)												
Tc	30		35		40		45		50		60	
Te	Pf	Pa	Pf	Pa	Pf	Pa	Pf	Pa	Pf	Pa	Pf	Pa
-20	143.9	49.7	135.9	55.5	126.7	61.8	116.2	68.7	104.5	76.2	-	-
-15	177	51	166.8	56.7	155.5	63.1	143	70.1	129.6	77.8	-	-
-10	215.3	52.6	203.2	58.2	190.1	64.5	176	71.6	161.2	79.5	129.2	97.4
-5	258.8	54.4	245.1	59.8	230.5	66.1	215.1	73.2	199.1	81.2	165.3	99.8
0	307.4	56.5	292.4	61.7	276.6	67.8	260.3	75	243.4	83.1	208.3	102.1
5	361.1	58.8	345.1	63.8	328.5	69.8	311.4	76.8	294	85	-	-
10	-	-	403.1	66.1	386	71.9	368.6	78.8	350.9	87	-	-

SW-3-H12500(R22)												
Tc	30		35		40		45		50		60	
Te	Pf	Pa	Pf	Pa	Pf	Pa	Pf	Pa	Pf	Pa	Pf	Pa
-20	154.3	53.3	145.8	59.5	135.8	66.3	124.6	73.7	112.1	81.7	-	-
-15	189.8	54.7	178.9	60.8	166.7	67.7	153.4	75.2	139	83.4	-	-
-10	230.9	56.4	217.9	62.4	203.8	69.2	188.8	76.8	172.8	85.2	138.6	104.5
-5	277.5	58.3	262.8	64.1	247.1	70.9	230.7	78.5	213.5	87.1	177.2	107
0	329.6	60.5	313.5	66.1	296.6	72.8	279.1	80.4	261	89.1	223.4	109.5
5	387.2	63.1	370	68.4	352.3	74.8	334	82.4	315.3	91.1	-	-
10	-	-	432.3	70.8	413.9	77.1	395.2	84.5	376.2	93.2	-	-

SW-3-H14000(R22)												
Tc	30		35		40		45		50		60	
Te	Pf	Pa	Pf	Pa	Pf	Pa	Pf	Pa	Pf	Pa	Pf	Pa
-20	166.7	53.7	154.9	60.7	141.4	68.2	125.2	76.4	105.5	85.5	-	-
-15	206.8	54.7	193.8	61.6	178.9	69.1	161.3	77.6	140	87.3	-	-
-10	249.6	56.2	236.5	62.8	221.4	70.3	203.5	79	181.7	89	123.1	114.4
-5	293.3	58.2	281.3	64.4	267.2	71.7	250.1	80.5	229.1	90.9	171.7	117.7
0	336.3	60.8	326.5	66.5	314.5	73.6	299.5	82.3	280.4	93	226.4	120.9
5	376.7	64.1	370.4	69.1	361.8	75.8	349.9	84.5	333.9	95.2	-	-
10	-	-	411.3	72.4	407.2	78.6	399.7	87	387.9	97.8	-	-

SW-3-H16000(R22)												
Tc	30		35		40		45		50		60	
Te	Pf	Pa	Pf	Pa	Pf	Pa	Pf	Pa	Pf	Pa	Pf	Pa
-20	184.5	61.2	172.2	69.1	156.5	77.8	137.9	87.3	116.8	97.5	-	-
-15	228.9	62.4	215.3	70	198.1	78.9	177.8	88.7	154.9	99.5	-	-
-10	276.3	64.1	262.5	71.4	245.1	80.2	224.5	90.2	201.2	101.5	148.2	127.3
-5	324.7	66.4	312.1	73.2	295.8	81.8	276.1	92	253.6	103.7	201.9	131.1
0	372.2	69.4	362.2	75.6	348.2	83.9	330.8	94.1	310.4	106	262.5	134.8
5	417	73.1	410.8	78.7	400.5	86.5	386.6	96.5	369.6	108.6	-	-
10	-	-	456.1	82.4	450.7	89.7	441.7	99.4	429.4	111.5	-	-

Характеристики-SW3H, хладагент R22

SW-3-H19000(R22)												
Tc	30		35		40		45		50		60	
Te	Pf	Pa	Pf	Pa	Pf	Pa	Pf	Pa	Pf	Pa	Pf	Pa
-20	211.5	70.1	197	79.6	179.4	89.2	158.3	99.7	133.8	111.8	-	-
-15	262.4	71.5	246.4	80.7	227	90.4	204.1	101.2	177.6	114	-	-
-10	316.6	73.5	300.5	82.3	280.9	91.9	257.6	103	230.6	116.4	164.6	153.1
-5	372.1	76.1	357.4	84.4	339	93.8	316.8	105	290.7	118.8	226.1	157.4
0	426.6	79.5	414.7	87.1	399.1	96.2	379.4	107.4	355.8	121.5	295.6	161.7
5	478	83.8	470.4	90.6	459	99.1	443.4	110.2	423.6	124.5	-	-
10	-	-	522.4	94.9	516.6	102.8	506.6	113.5	492.2	127.8	-	-

SW-3-H21000(R22)												
Tc	30		35		40		45		50		60	
Te	Pf	Pa	Pf	Pa	Pf	Pa	Pf	Pa	Pf	Pa	Pf	Pa
-20	233	76.5	216.7	86.3	197.6	97.3	174.9	109.2	147.5	121.9	-	-
-15	289.1	78	271	87.5	250.1	98.6	225.4	111	195.7	124.4	-	-
-10	348.9	80.1	330.7	89.2	309.5	100.2	284.4	112.9	254.1	127	174	158.7
-5	410	83	393.3	91.5	373.5	102.3	349.6	115.1	320.3	129.6	241.8	163.4
0	470.1	86.7	456.5	94.5	439.7	104.9	418.6	117.6	392	132.5	318.4	168
5	526.7	91.4	518	98.3	505.8	108.1	489.1	120.7	466.8	135.8	-	-
10	-	-	575.2	103	569.3	112.1	558.7	124.3	542.3	139.4	-	-

SW-3-H24000(R22)												
Tc	30		35		40		45		50		60	
Te	Pf	Pa	Pf	Pa	Pf	Pa	Pf	Pa	Pf	Pa	Pf	Pa
-20	243.9	82.5	227.8	92.9	206.9	104.9	182.1	118	154.4	131.5	-	-
-15	302.6	84.1	284.7	94.2	261.8	106.3	234.9	119.9	204.8	134.2	-	-
-10	365.2	86.4	347.2	96	324	108.1	296.6	121.9	265.9	136.9	198.6	167.7
-5	429.2	89.5	412.7	98.5	391	110.3	364.8	124.3	335.3	139.8	269.6	172.7
0	492	93.5	478.9	101.7	460.3	113.1	437.1	127.1	410.3	142.9	349.7	177.7
5	551.3	98.6	543.2	105.8	529.4	116.6	510.9	130.4	488.6	146.4	-	-
10	-	-	603.1	110.8	595.8	120.9	583.7	134.3	567.7	150.4	-	-

SW-3-H25000(R22)												
Tc	30		35		40		45		50		60	
Te	Pf	Pa	Pf	Pa	Pf	Pa	Pf	Pa	Pf	Pa	Pf	Pa
-20	290.3	96.3	270.7	109.1	246.2	122.4	217	136.9	183.7	153.4	-	-
-15	360.1	98.1	338.4	110.6	311.5	124	279.8	139.1	243.7	156.5	-	-
-10	434.6	100.8	412.8	112.8	385.6	126.1	353.3	141.5	316.5	159.7	230.5	207.8
-5	510.7	104.4	490.8	115.7	465.3	128.7	434.5	144.3	399	163.1	314.9	213.7
0	585.5	109.1	569.5	119.4	547.7	132	520.5	147.5	488.3	166.8	410.3	219.5
5	656	115	646	124.2	630	136.1	608.3	151.4	581.5	170.8	-	-
10	-	-	717.3	130	709	141.1	695	155.9	675.5	175.4	-	-

ОБОЗНАЧЕНИЯ:

Pf = холодопроизводительность (кВт)

Pa = входная мощность (кВт)

Te = температура кипения (℃)

Tc = температура конденсации (℃)

Частота 50 Гц

Переохлаждение жидкости 5К

Перегрев всасываемого газа 10К

Условия работы, которые не требуют масляного охлаждения

Условия работы, требующие дополнительного охлаждения (см. Пределы применения)

Характеристики-SW3L, /(с экономайзером), хладагент R22

SW-3-L3000(R22)												
Tc	20		30		40		45		50		55	
Te	Pf	Pa	Pf	Pa	Pf	Pa	Pf	Pa	Pf	Pa	Pf	Pa
-50	12.6	12	11	14.8	-	-	-	-	-	-	-	-
-40	22.5	13.4	20.2	16.1	17.5	19.4	16	21.3	14.4	23.5	12.6	25.8
-35	28.9	14.2	26.1	16.9	22.9	20.2	21.1	22.1	19.2	24.2	17.2	26.5
-30	36.6	15.1	33.2	17.8	29.3	21	27.2	22.9	25	24.9	22.6	27.3
-25	45.6	16.3	41.5	18.9	37	22	34.5	23.8	31.8	25.8	29.1	28.1
-20	56.1	17.7	51.3	20.1	45.9	23.1	43	24.9	39.9	26.9	36.7	29.1
-10	-	-	-	-	-	-	-	-	-	-	56.3	31.8

SW-3-L3000(R22) / С экономайзером												
Tc	20		30		40		45		50		55	
Te	Pf	Pa	Pf	Pa	Pf	Pa	Pf	Pa	Pf	Pa	Pf	Pa
-50	16.4	13.8	15.2	17.9	-	-	-	-	-	-	-	-
-40	27.6	14.5	26.4	18.4	24.5	23.5	23.3	26.6	21.9	30.3	20.1	34.6
-35	34.6	15	33.2	18.8	31.2	23.7	29.8	26.7	28.3	30.3	26.4	34.4
-30	42.6	15.6	41	19.3	38.8	24.1	37.3	27	35.6	30.4	33.6	34.3
-25	51.7	16.4	49.9	20	47.4	24.5	45.8	27.4	43.9	30.6	41.8	34.4
-20	62	17.3	60	20.8	57.2	25.2	55.5	27.9	53.5	31.1	51.1	34.7
-10	-	-	-	-	-	-	-	-	-	-	73.6	35.9

SW-3-L4000(R22)												
Tc	20		30		40		45		50		55	
Te	Pf	Pa	Pf	Pa	Pf	Pa	Pf	Pa	Pf	Pa	Pf	Pa
-50	15.8	16	13.8	19.7	-	-	-	-	-	-	-	-
-40	28.3	17.2	25.3	21	21.9	25.3	20	27.6	17.9	30.1	15.5	32.8
-35	364	18.1	32.8	21.8	28.7	26.1	26.5	28.5	24	31.1	21.3	33.9
-30	46.1	19.2	41.7	22.8	36.9	27	34.2	29.5	31.3	32.1	28.2	35
-25	57.5	20.5	52.2	23.9	46.5	28.1	43.4	30.6	40.1	33.2	36.5	36.1
-20	70.9	22.2	64.6	25.3	57.8	29.4	54.2	31.8	50.4	34.4	46.3	37.4
-10	-	-	-	-	-	-	-	-	-	-	71.4	40.3

SW-3-L4000(R22) / С экономайзером												
Tc	20		30		40		45		50		55	
Te	Pf	Pa	Pf	Pa	Pf	Pa	Pf	Pa	Pf	Pa	Pf	Pa
-50	20.2	18	18.9	23.2	-	-	-	-	-	-	-	-
-40	34.2	18.3	32.6	23.4	30.2	29.7	28.6	33.4	26.6	37.7	24.2	42.6
-35	42.9	18.7	41	23.6	38.3	29.9	36.6	33.6	34.6	37.8	32	42.6
-30	52.8	19.3	50.6	24.1	47.7	30.1	45.9	33.8	43.7	37.9	41	42.6
-25	64.1	20.1	61.7	24.6	58.5	30.5	56.4	34.1	54.1	38.1	51.3	42.8
-20	76.9	21.2	74.2	25.4	70.6	31.1	68.4	34.5	65.9	38.5	63	43
-10	-	-	-	-	-	-	-	-	-	-	91	43.9

SW-3-L5000(R22)												
Tc	20		30		40		45		50		55	
Te	Pf	Pa	Pf	Pa	Pf	Pa	Pf	Pa	Pf	Pa	Pf	Pa
-50	18.5	18.2	16.1	22.4	-	-	-	-	-	-	-	-
-40	33	19.6	29.5	23.9	25.6	28.7	23.3	31.4	20.8	34.2	18.1	37.3
-35	42.5	20.6	38.3	24.8	33.5	29.7	30.9	32.4	28	35.3	24.9	38.5
-30	53.8	21.8	48.6	25.9	43	30.7	39.9	33.5	36.6	36.5	32.9	39.8
-25	67.1	23.3	60.9	27.2	54.2	32	50.6	34.7	46.7	37.8	42.6	41.1
-20	82.7	25.2	75.3	28.8	67.5	33.4	63.2	36.2	58.8	39.2	54.1	42.5
-10	-	-	-	-	-	-	-	-	-	-	83.3	45.8

SW-3-L5000(R22) / С экономайзером												
Tc	20		30		40		45		50		55	
Te	Pf	Pa	Pf	Pa	Pf	Pa	Pf	Pa	Pf	Pa	Pf	Pa
-50	23.4	20.1	21.8	26	-	-	-	-	-	-	-	-
-40	39.5	20.5	37.5	26.2	34.7	33.1	32.9	37.3	30.6	42	27.8	47.4
-35	49.5	21	47.2	26.4	44.1	33.3	42.1	37.4	39.7	42.1	36.8	47.4
-30	60.9	21.6	58.3	26.9	54.9	33.6	52.7	37.6	50.2	42.2	47.1	47.4
-25	73.9	22.6	71	27.6	67.2	34.1	64.9	38	62.1	42.5	58.9	47.6
-20	88.6	23.8	85.4	28.5	81.2	34.7	78.7	38.5	75.7	42.9	72.3	47.8
-10	-	-	-	-	-	-	-	-	-	-	104	48.8

SW-3-L6000(R22)												
Tc	20		30		40		45		50		55	
Te	Pf	Pa	Pf	Pa	Pf	Pa	Pf	Pa	Pf	Pa	Pf	Pa
-50	22.2	21	19.4	25.8	-	-	-	-	-	-	-	-
-40	39.3	23.2	35.3	28	30.7	33.7	28.1	37	25.4	40.7	22.4	44.9
-35	50.5	24.5	45.6	29.2	40.1	34.9	37.1	38.2	33.8	41.9	30.3	46.1
-30	63.8	26.2	57.9	30.8	51.3	36.3	47.7	39.6	43.9	43.2	39.7	47.4
-25	79.5	28.3	72.4	32.6	64.6	38	60.3	41.2	55.8	44.8	51	48.8
-20	97.9	30.8	89.5	34.9	80.2	40	75.2	43.1	69.9	46.6	64.3	50.6
-10	-	-	-	-	-	-	-	-	-	-	98.4	55.1

SW-3-L6000(R22) / С экономайзером												
Tc	20		30		40		45		50		55	
Te	Pf	Pa	Pf	Pa	Pf	Pa	Pf	Pa	Pf	Pa	Pf	Pa
-50	28.2	23.4	26.1	30	-	-	-	-	-	-	-	-
-40	47.4	24.6	45	31	41.7	39.1	39.5	44	37	49.7	34	56.4
-35	59.5	25.5	56.7	31.7	52.9	39.6	50.5	44.4	47.7	49.9	44.5	56.3
-30	73.3	26.6	70.2	32.7	65.9	40.3	63.2	44.9	60.1	50.3	56.5	56.5
-25	89.2	28.1	85.6	33.9	80.8	41.2	77.8	45.7	74.4	50.9	70.4	57
-20	107	29.9	103	35.4	97.8	42.5	94.4	46.8	90.6	51.9	86.2	57.7
-10	-	-	-	-	-	-	-	-	-	-	125	60.1

SW-3-L7000(R22)												
Tc	20		30		40		45		50		55	
Te	Pf	Pa	Pf	Pa	Pf	Pa	Pf	Pa	Pf	Pa	Pf	Pa
-50	25.6	23.5	22.4	29	-	-	-	-	-	-	-	-
-40	45.4	26	40.8	31.4	35.5	37.8	32.5	41.6	29.3	45.7	25.9	50.4
-35	58.3	27.6	52.7	32.9	46.4	39.2	42.9	42.9	39.1	47.1	35	51.8
-30	73.7	29.5	67	34.6	59.4	40.8	55.2	44.4	50.7	48.6	45.9	53.2
-25	91.9	31.8	83.8	36.7	74.7	42.7	69.8	46.2	64.5	50.3	59	54.9
-20	113.2	34.6	103.5	39.2	92.8	44.9	87	48.4	80.8	52.3	74.4	56.8
-10	-	-	-	-	-	-	-	-	-	-	113.8	61.9

SW-3-L7000(R22) / С экономайзером												
Tc	20		30		40		45		50		55	
Te	Pf	Pa	Pf	Pa	Pf	Pa	Pf	Pa	Pf	Pa	Pf	Pa
-50	32.2	25.9	29.9	33.2	-	-	-	-	-	-	-	-
-40	54.2	27.2	51.4	34.2	47.5	43 1	45.1	48.5	42.2	54.7	38.8	62.1
-35	67.9	28.2	64.7	35	60.4	43 6	57.6	48.9	54.4	54.9	50.6	62
-30	83.7	29.4	80.1	36	75.1	44.4	72	49.5	68.5	55.4	64.3	62.2
-25	101.7	31	97.6	37.3	92	45.4	88.6	50.3	84.6	56	80.1	62.6
-20	122.2	33	117.5	39	111.3	46 7	107.4	51.5	103.1	57	98	63.4
-10	-	-	-	-	-	-	-	-	-	-	141.5	65.9

Характеристики-SW3L, /(с экономайзером), хладагент R22

SW-3-L8000(R22)												
Tc	20		30		40		45		50		55	
Te	Pf	Pa	Pf	Pa	Pf	Pa	Pf	Pa	Pf	Pa	Pf	Pa
-50	30.9	28	27	34.5	-	-	-	-	-	-	-	—
-40	54.8	31	49.2	37.4	42.8	45	39.3	49.5	35.4	54.5	31.2	60
-35	70.4	32.8	63.6	39.1	56	46.7	51.7	51.1	47.2	56.1	42.2	61.6
-30	89	35.1	80.8	41.2	71.6	48.6	66.6	52.9	61.2	57.8	55.4	63.4
-25	110.9	37.8	101.1	43.6	90.1	50.8	84.2	55.1	77.9	59.9	71.1	65.3
-20	136.6	41.2	124.9	46.6	111.9	53.5	104.9	57.6	97.6	62.3	89.8	67.7
-10	-	-	-	-	-	-	-	-	-	-	137.3	73.7

SW-3-L8000(R22) / С экономайзером												
Tc	20		30		40		45		50		55	
Te	Pf	Pa	Pf	Pa	Pf	Pa	Pf	Pa	Pf	Pa	Pf	Pa
-50	39.1	31	36.4	40	-	-	-	-	-	-	-	-
-40	65.6	32.5	62.5	41.1	58.1	51.9	55.2	58.6	51.7	66.5	47.7	75.8
-35	82.1	33.6	78.6	41.9	73.6	52.5	70.4	59	66.7	66.5	62.3	75.4
-30	101.1	35	97.1	43	91.5	53.2	88	59.5	83.8	66.8	79	75.4
-25	122.7	36.8	118.1	44.4	111.9	54.3	108	60.4	103.4	67.4	98.1	75.7
-20	147.1	39.1	142	46.3	135	55.7	130.7	61.6	125.7	68.4	119.9	76.3
-10	-	-	-	-	-	-	-	-	-	-	172.3	78.9

SW-3-L9500(R22)												
Tc	20		30		40		45		50		55	
Te	Pf	Pa	Pf	Pa	Pf	Pa	Pf	Pa	Pf	Pa	Pf	Pa
-50	34.4	31.4	30	38.6	-	-	-	-	-	-	-	-
-40	60.9	34.7	54.7	41.8	47.6	50.4	43.6	55.3	39.3	60.9	34.7	67.1
-35	78.3	36.7	70.8	43.8	62.2	52.2	57.5	57.2	52.4	62.7	47	68.9
-30	98.9	39.3	89.8	46.1	79.6	54.3	74	59.2	68	64.7	61.6	70.9
-25	123.3	42.3	112.4	48.8	100.2	56.8	93.6	61.6	86.6	67	79.1	73.1
-20	151.9	46.1	138.8	52.2	124.5	59.8	116.7	64.4	108.5	69.7	99.8	75.7
-10	-	-	-	-	-	-	-	-	-	-	152.6	82.5

SW-3-L9500(R22) / С экономайзером												
Tc	20		30		40		45		50		55	
Te	Pf	Pa	Pf	Pa	Pf	Pa	Pf	Pa	Pf	Pa	Pf	Pa
-50	43.1	34.2	40.1	44.1	-	-	-	-	-	-	-	-
-40	72.1	35.8	68.7	45.2	68.8	57.1	60.6	64.5	56.9	73.1	52.4	83.3
-35	90.2	36.9	86.3	46	80.9	57.6	77.4	64.8	73.2	73.1	68.4	82.8
-30	110.9	38.5	106.5	47.2	100.4	58.4	88.5	65.3	92	73.3	86.6	82.7
-25	134.5	40.5	129.5	48.8	122.6	59.5	118.3	66.2	113.3	73.9	107.5	82.9
-20	161.1	43.1	155.4	50.8	147.8	61.1	143.1	67.4	137.6	74.9	131.3	83.5
-10	-	-	-	-	-	-	-	-	-	-	188.2	86.2

SW-3-L10500(R22)												
Tc	20		30		40		45		50		55	
Te	Pf	Pa	Pf	Pa	Pf	Pa	Pf	Pa	Pf	Pa	Pf	Pa
-50	36.9	33.6	32.2	41.3	-	-	-	-	-	-	-	-
-40	65.3	37.1	58.7	44.8	51.1	53.9	46.8	59.3	42.2	65.2	37.2	71.9
-35	83.9	39.3	75.9	46.9	66.7	55.9	61.7	61.2	56.2	67.1	50.4	73.8
-30	106.1	42	96.3	49.3	85.4	58.2	79.4	63.4	73	69.3	66.1	75.9
-25	132.2	45.3	120.5	52.3	107.5	60.8	100.4	65.9	92.8	71.7	84.8	78.2
-20	162.9	49.3	148.9	55.8	133.5	64	125.1	69	116.3	74.6	107	81
-10	-	-	-	-	-	-	-	-	-	-	163.7	88.3

SW-3-L10500(R22) / С экономайзером												
Tc	20		30		40		45		50		55	
Te	Pf	Pa	Pf	Pa	Pf	Pa	Pf	Pa	Pf	Pa	Pf	Pa
-50	45.9	136.3	42.7	46.7	-	-	-	-	-	-	-	-
-40	76.7	37.9	73.1	47.8	67.9	60.5	64.5	68.3	60.5	77.4	55.7	88.2
-35	95.9	39.1	91.8	48.7	86	61	82.3	68.5	77.9	77.3	72.7	87.6
-30	117.8	40.8	113.2	49.9	106.7	61.8	102.6	69.1	97.7	77.5	92.1	87.5
-25	142.8	42.9	137.5	51.6	130.2	62.9	125.7	69.9	120.4	78.1	114.2	87.6
-20	171	45.7	165	53.8	156.9	64.6	151.8	71.3	146	79.1	139.3	88.2
-10	-	-	-	-	-	-	-	-	-	-	199.4	90.9

SW-3-L11500(R22)												
Tc	20		30		40		45		50		55	
Te	Pf	Pa	Pf	Pa	Pf	Pa	Pf	Pa	Pf	Pa	Pf	Pa
-50	38.7	37.5	34	46.1	-	-	-	-	-	-	-	-
-40	67.6	41.4	61.2	50.5	53.7	60.5	49.6	66.1	45.1	72.2	40.3	79.1
-35	86.7	43.6	78.8	52.7	70	63	65.1	68.9	59.9	75.3	54.3	82.4
-30	109.4	46	99.9	55.2	89.3	65.7	83.6	71.7	77.5	78.4	70.9	85.8
-25	136.2	48.8	124.8	58	112.2	68.6	105.4	74.7	98.3	81.6	90.7	89.2
-20	167.6	52.2	154	61.2	139.1	71.9	131.2	78.1	122.8	85.1	114	92.9
-10	-	-	-	-	-	-	-	-	-	-	173.3	101.6

SW-3-L11500(R22) / С экономайзером												
Tc	20		30		40		45		50		55	
Te	Pf	Pa	Pf	Pa	Pf	Pa	Pf	Pa	Pf	Pa	Pf	Pa
-50	50.1	42.7	47.2	55.4	-	-	-	-	-	-	-	-
-40	82.7	44.5	79.9	57.3	75.5	72.9	72.5	82.5	68.9	93.5	64.5	106.6
-35	103	45.4	99.9	58.1	95.3	73.8	92.2	83.3	88.4	94.4	83.9	107.4
-30	126.3	46.6	122.9	59.1	117.8	74.6	114.5	84.2	110.6	95.2	105.8	108.1
-25	152.9	48.2	149	60.3	143.5	75.7	139.9	85.1	135.7	96.1	130.7	109
-20	182.9	50.2	178.5	61.9	172.4	77	168.6	86.4	164.1	97.2	158.8	109.9
-10	-	-	-	-	-	-	-	-	-	-	225.6	112.9

SW-3-L13000(R22)												
Tc	20		30		40		45		50		55	
Te	Pf	Pa	Pf	Pa	Pf	Pa	Pf	Pa	Pf	Pa	Pf	Pa
-50	45.8	41.6	40.3	51	-	-	-	-	-	-	-	-
-40	80	45.9	72.4	55.9	63.6	66.9	58.7	73.1	53.4	80	47.7	87.5
-35	102.5	48.2	93.3	58.4	82.8	69.8	77.1	76.2	70.9	83.3	64.2	91.3
-30	129.4	50.9	118.2	61.1	105.7	72.7	98.9	79.4	91.6	86.7	83.9	95
-25	161.1	54	147.6	64.2	132.8	75.9	124.7	82.7	116.3	90.3	107.3	98.8
-20	198.4	57.8	182.2	67.8	164.6	79.6	155.2	86.4	145.3	94.2	134.9	102.9
-10	-	-	-	-	-	-	-	-	-	-	205	112.5

SW-3-L13000(R22) / С экономайзером												
Tc	20		30		40		45		50		55	
Te	Pf	Pa	Pf	Pa	Pf	Pa	Pf	Pa	Pf	Pa	Pf	Pa
-50	59	47	55.5	60.8	-	-	-	-	-	-	-	-
-40	97.3	48.9	93.9	62.9	88.6	79.9	85.1	90.2	80.8	102.1	75.6	116.2
-35	121.2	50	117.5	63.8	111.8	80.8	108.1	91.1	103.6	103.1	98.2	117.1
-30	148.7	51.3	144.5	64.9	138.4	81.8	134.4	92.1	129.6	104.1	123.9	118
-25	180	53	175.2	66.3	168.5	83	164.2	93.3	159.1	105.1	153.1	119
-20	215.3	55.3	209.9	68.1	202.5	84.5	197.9	94.7	192.4	106.4	186.1	120.6
-10	-	-	-	-	-	-	-	-	-	-	264.4	123.6

Характеристики-SW3L, /(с экономайзером), хладагент R22

SW-3-L16000(R22)												
Tc	20		30		40		45		50		55	
Te	Pf	Pa	Pf	Pa	Pf	Pa	Pf	Pa	Pf	Pa	Pf	Pa
-50	53	47.6	46.6	58.5	-	-	-	-	-	-	-	-
-40	92.6	52.6	83.8	64.1	73.6	76.7	67.9	83.8	61.8	91.6	55.2	100.3
-35	118.7	55.3	108	66.9	95.9	80	89.2	87.3	82.1	95.5	74.4	104.6
-30	149.8	58.3	136.8	70	122.4	83.3	114.5	90.9	106.1	99.4	97.2	108.8
-25	186.6	61.9	170.9	73.5	153.7	87	144.4	94.8	134.6	103.5	124.2	113.2
-20	229.6	66.3	210.9	77.7	190.6	91.2	179.7	99.1	168.2	107.9	156.2	117.9
-10	-	-	-	-	-	-	-	-	-	-	237.4	128.9

SW-3-L16000(R22) / С экономайзером												
Tc	20		30		40		45		50		55	
Te	Pf	Pa	Pf	Pa	Pf	Pa	Pf	Pa	Pf	Pa	Pf	Pa
-50	67.9	53.3	64.1	69.2	-	-	-	-	-	-	-	-
-40	111.7	55.2	108.1	71.1	102.4	90.7	98.5	102.7	93.7	116.7	87.8	133.4
-35	138.8	56.2	134.9	71.9	129	91.5	125	103.5	120	117.5	114	134
-30	169.8	57.6	165.6	73	159.2	92.3	154.9	104.2	149.8	118.1	143.6	134.5
-25	205	59.9	200.3	74.4	193.4	93.4	188.8	105.1	183.4	118.9	177	135
-20	244.5	62	239.2	76.3	231.7	94.8	226.9	106.4	221.2	119.9	214.5	135.8
-10	-	-	-	-	-	-	-	-	-	-	302.8	138.5

SW-3-L18000(R22)												
Tc	20		30		40		45		50		55	
Te	Pf	Pa	Pf	Pa	Pf	Pa	Pf	Pa	Pf	Pa	Pf	Pa
-50	57.6	52.8	50.7	64.8	-	-	-	-	-	-	-	-
-40	100.7	58.3	91	71. 1	80	85.1	73.8	93	67.2	101.6	60	111.2
-35	129	61.3	117.4	74.2	104.2	88.7	96.9	96.9	89.2	105.9	80.8	116
-30	162.8	64.7	148.7	77.7	133	92.4	124.4	100.9	115.3	110.3	105.6	120.7
-25	202.7	68.7	185.7	81.6	167	96.5	156.9	105.1	146.3	114.8	135	125.6
-20	249.6	73.5	229.2	86.1	207.1	101.1	195.2	109.9	182.8	119.7	169.7	130.8
-10	-	-	-	-	-	-	-	-	-	-	257.9	143

SW-3-L18000(R22) / С экономайзером												
Tc	20		30		40		45		50		55	
Te	Pf	Pa	Pf	Pa	Pf	Pa	Pf	Pa	Pf	Pa	Pf	Pa
-50	72.9	58.3	68.6	75.3	-	-	-	-	-	-	-	-
-40	120.1	60.5	115.7	77.6	109.2	98.3	104.8	110.9	99.5	125.5	93	142.7
-35	149.4	61.8	144.6	78.6	137.7	99.4	133	112	127.4	126.6	120.8	143.6
-30	183	63.4	177.7	79.9	170.1	100.5	165.1	113.1	159.2	127.6	152.1	144.5
-25	221.1	65.6	215.2	81.6	206.8	101.9	201.5	114.3	195.1	128.7	187.7	145.5
-20	264.1	68.5	257.4	83.9	248.2	103.7	242.4	116	235.6	130.2	227.7	146.8
-10	-	-	-	-	-	-	-	-	-	-	322.5	150.7

SW-3-L20000(R22)												
Tc	20		30		40		45		50		55	
Te	Pf	Pa	Pf	Pa	Pf	Pa	Pf	Pa	Pf	Pa	Pf	Pa
-50	63	57.2	55.4	70.2	-	-	-	-	-	-	-	-
-40	110.1	63.1	99.6	77	87.5	92.1	80.8	100.7	73.5	110	65.6	120.5
-35	141.1	66.4	128.4	80.4	114	96	106	104.9	97.5	114.7	88.4	125.6
-30	178.1	70	162.6	84.1	145.5	100.1	136.1	109.2	126.1	119.4	115.5	130.7
-25	221.8	74.4	203.2	88.3	182.7	104.5	171.7	113.8	160	124.3	147.7	136
-20	273	79.6	250.7	93.3	226.5	109.5	213.6	119	200	129.6	185.7	141.6
-10	-	-	-	-	-	-	-	-	-	-	282.2	154.8

SW-3-L20000(R22) / С экономайзером												
Tc	20		30		40		45		50		55	
Te	Pf	Pa	Pf	Pa	Pf	Pa	Pf	Pa	Pf	Pa	Pf	Pa
-50	79	62.3	74.4	80.4	-	-	-	-	-	-	-	-
-40	130	64.6	125.3	82.7	118.2	104.8	113.4	118.1	107.7	133.6	100.7	151.9
-35	161.6	66	156.5	83.9	148.9	105.9	143.9	119.2	137.8	134.7	130.6	152.8
-30	197.8	67.1	192	85.2	183.8	107	178.4	120.3	172	135.7	164.4	153.7
-25	238.8	70.1	232.4	87	223.3	108.5	217.5	121.6	210.6	136.8	202.6	154.6
-20	284.9	73.3	277.6	89.5	267.7	110.4	261.4	123.3	254.1	138.3	245.6	155.8
-10	-	-	-	-	-	-	-	-	-	-	347	159.9

SW-3-L22000(R22)												
Tc	20		30		40		45		50		55	
Te	Pf	Pa	Pf	Pa	Pf	Pa	Pf	Pa	Pf	Pa	Pf	Pa
-50	71.7	64.5	63.1	79.2	-	-	-	-	-	-	-	-
-40	125.4	71.2	113.4	86.8	99.7	103.9	92	113.5	83.7	124.1	74.7	135.8
-35	160.7	74.8	146.2	90.6	129.8	108.3	120.8	118.3	111.1	129.3	100.7	141.6
-30	202.8	79	185.3	94.8	165.7	112.8	155	123.1	143.7	134.6	131.6	147.4
-25	252.6	83.9	231.4	99.6	208.1	117.8	195.5	128.4	182.3	140.1	168.2	153.3
-20	310.9	89.7	285.6	105.2	258	123.5	243.3	134.2	227.8	146.1	211.5	159.6
-10	-	-	-	-	-	-	-	-	-	-	321.4	174.5

SW-3-L22000(R22) / С экономайзером												
Tc	20		30		40		45		50		55	
Te	Pf	Pa	Pf	Pa	Pf	Pa	Pf	Pa	Pf	Pa	Pf	Pa
-50	89.6	69.9	84.2	90	-	-	-	-	-	-	-	-
-40	147.4	72.5	141.9	92.7	133.8	117.2	128.3	132	121.7	149.2	113.7	169.3
-35	183.3	74.1	177.3	94	168.5	118.5	162.7	133.3	155.8	150.4	147.5	170.4
-30	224.4	76.1	217.7	95.6	208	119.9	201.8	134.6	194.4	151.6	185.6	171.5
-25	271	78.8	263.4	97.7	252.8	121.6	246.1	136.1	238.1	153	228.8	172.7
-20	323.4	82.5	314.9	100.6	303.2	123.8	295.9	138.1	287.4	154.8	277.5	174.2
-10	-	-	-	-	-	-	-	-	-	-	392.4	179

ОБОЗНАЧЕНИЯ:

Pf = холодопроизводительность (кВт)

Pa = входная мощность (кВт)

Te = температура кипения (℃)

Tc = температура конденсации (℃)

Частота 50 Гц

Переохлаждение жидкости 5К

Перегрев всасываемого газа 10К

Условия работы, которые не требуют масляного охлаждения

Условия работы, требующие дополнительного охлаждения (см. Пределы применения)

Характеристики-SW3H, хладагент R404A / R507

SW-3-H4000(R404A)												
Tc	20		30		35		40		45		50	
Te	Pf	Pa	Pf	Pa	Pf	Pa	Pf	Pa	Pf	Pa	Pf	Pa
-20	63.9	16.7	57.3	22.5	52.6	24.9	47	26.8	40.5	28.5	33.2	29.8
-15	79.2	17.3	70.3	23	64.5	25.5	57.9	27.7	50.6	29.7	42.5	31.5
-10	96.9	17.2	85.6	23	78.8	25.7	71.2	28.2	63	30.6	54.2	33
-5	117	16.4	103	22.4	95.3	25.4	86.8	28.3	77.7	31.2	68.1	34.2
0	-	-	123	21.4	114	24.7	105	28	94.7	31.5	84.3	35.1
5	-	-	145	19.8	135	23.5	125	27.4	114	31.5	103	35.8

SW-3-H5000(R404A)												
Tc	20		30		35		40		45		50	
Te	Pf	Pa	Pf	Pa	Pf	Pa	Pf	Pa	Pf	Pa	Pf	Pa
-20	81.2	21.3	72.9	28.6	66.9	31.6	59.7	34.1	51.5	36.2	42.2	37.9
-15	101	22	89.3	29.3	82	32.4	73.7	35.2	64.3	37.8	54.1	40.1
-10	123	21.8	109	29.2	100	32.6	90.5	35.9	80.1	38.9	68.9	41.9
-5	149	20.9	131	28.5	121	32.3	110	36	98.8	39.7	86.6	43.5
0	-	-	157	27.2	145	31.3	133	35.6	120	40.1	107	44.7
5	-	-	185	25.1	172	29.8	159	34.8	145	40	131	45.5

SW-3-H6000(R404A)												
Tc	20		30		35		40		45		50	
Te	Pf	Pa	Pf	Pa	Pf	Pa	Pf	Pa	Pf	Pa	Pf	Pa
-20	94.8	24.8	85	33.4	78	36.9	69.7	39.8	60.1	42.2	49.2	44.2
-15	118	25.6	104	34.1	95.7	37.8	85.9	41.1	75.1	44.1	63.1	46.7
-10	144	25.5	127	34.1	117	38.1	106	41.8	93.5	45.4	80.4	48.9
-5	174	24.4	153	33.3	141	37.7	129	42	115	46.3	101	50.7
0	-	-	183	31.7	169	36.6	155	41.6	140	46.7	125	52.1
5	-	-	216	29.3	201	34.8	185	40.6	169	46.7	152	53.1

SW-3-H7500(R404A)												
Tc	20		30		35		40		45		50	
Te	Pf	Pa	Pf	Pa	Pf	Pa	Pf	Pa	Pf	Pa	Pf	Pa
-20	111	29.1	99.6	39.1	91.4	43.2	81.6	46.6	70.3	49.5	57.6	51.8
-15	138	30	122	40	112	44.3	101	48.1	87.9	51.6	73.9	54.8
-10	168	29.8	149	39.9	137	44.6	124	49	110	53.2	94.1	57.3
-5	203	28.5	179	39	166	44.1	151	49.2	135	54.3	118	59.4
0	-	-	214	37.1	198	42.8	182	48.7	165	54.8	146	61.1
5	-	-	253	34.4	235	40.8	217	47.5	198	54.7	178	62.2

SW-3-H9000(R404A)												
Tc	20		30		35		40		45		50	
Te	Pf	Pa	Pf	Pa	Pf	Pa	Pf	Pa	Pf	Pa	Pf	Pa
-20	128	33.6	115	45.3	106	49.8	94.4	53.9	81.3	57.2	66.6	59.9
-15	159	34.7	141	46.2	130	51.2	116	55.7	102	59.7	85.4	63.3
-10	195	34.5	172	46.2	158	51.5	143	56.7	127	61.5	109	66.2
-5	235	33	207	45.1	191	51	174	56.9	156	62.8	137	68.7
0	-	-	247	42.9	229	49.5	210	56.3	190	63.3	169	70.6
5	-	-	292	39.7	272	47.1	251	54.9	229	63.2	206	71.9

SW-3-H10500(R404A)												
Tc	20		30		35		40		45		50	
Te	Pf	Pa	Pf	Pa	Pf	Pa	Pf	Pa	Pf	Pa	Pf	Pa
-20	155	40.6	139	54.6	128	60.3	114	65.1	98.2	69.1	80.4	72.3
-15	192	41.9	170	55.8	156	61.8	141	67.2	123	72	103	46.4
-10	235	41.6	207	55.7	191	62.2	173	68.4	153	74.3	131	79.9
-5	284	39.8	250	54.4	231	61.5	210	68.6	188	75.7	165	82.9
0	-	-	298	51.8	277	59.8	254	67.9	230	76.4	204	85.2
5	-	-	352	47.9	328	56.9	303	66.3	276	76.3	249	86.8

SW-3-H11500(R404A)												
Tc	20		30		35		40		45		50	
Te	Pf	Pa	Pf	Pa	Pf	Pa	Pf	Pa	Pf	Pa	Pf	Pa
-20	172	45.1	155	60.7	142	67	127	72.3	109	76.8	89.5	80.4
-15	214	46.5	189	62	174	68.7	156	74.7	136	80.1	115	84.9
-10	261	46.3	231	61.9	212	69.2	192	76	170	82.6	146	88.9
-5	315	44.3	278	60.5	257	68.4	234	76.3	210	84.2	184	92.1
0	-	-	332	57.6	308	66.5	282	75.6	255	85	227	94.7
5	-	-	392	53.3	365	63.2	336	73.7	307	84.8	277	96.5

SW-3-H12500(R404A)												
Tc	20		30		35		40		45		50	
Te	Pf	Pa	Pf	Pa	Pf	Pa	Pf	Pa	Pf	Pa	Pf	Pa
-20	185	48.3	166	65.1	152	71.9	136	77.6	117	82.3	95.9	86.2
-15	229	49.9	203	66.5	186	73.6	168	80.1	146	85.9	123	91.1
-10	280	49.6	247	66.4	228	74.2	206	81.5	182	88.6	157	95.3
-5	338	47.5	298	64.9	275	73.4	251	81.8	225	90.3	197	98.8
0	-	-	356	61.8	330	71.3	303	81	274	91.1	244	102
5	-	-	420	57.1	391	67.8	361	79	329	90.9	297	104

SW-3-H14000(R404A)												
Tc	20		30		35		40		45		50	
Te	Pf	Pa	Pf	Pa	Pf	Pa	Pf	Pa	Pf	Pa	Pf	Pa
-20	193.7	61.4	174.6	74.4	163.5	80.1	150	85.1	133.1	88.9	111.7	91.4
-15	242.1	67.5	216.6	79.7	202.7	85.5	186.6	90.7	167.4	95.1	144.1	98.3
-10	299.7	71.4	267.7	84	251	90.3	232.3	96.3	210.8	101.6	185.3	106.1
-5	367.2	73.2	328.6	87	308.9	94.4	287.7	101.6	263.7	108.4	236.1	114.6
0	-	-	399.8	88.7	377.2	97.5	353.2	106.4	326.9	115.2	297.1	123.6
5	-	-	482	88.7	456.4	99.5	429.7	110.7	400.8	121.9	368.8	133

SW-3-H16000(R404A)												
Tc	20		30		35		40		45		50	
Te	Pf	Pa	Pf	Pa	Pf	Pa	Pf	Pa	Pf	Pa	Pf	Pa
-20	204.4	70.7	193.2	82.3	181.6	88.5	166	94.2	146.7	98.6	123.6	101.1
-15	257.9	77.4	239.7	88.2	225	94.5	206.6	100.4	184.7	105.4	159.5	108.8
-10	321.7	81.8	296.3	93	278.4	99.8	257.2	106.6	232.7	112.7	205.2	117.4
-5	396.4	83.7	363.7	96.3	342.6	104.3	318.4	112.4	291.3	120.2	261.4	126.8
0	-	-	442.6	98.1	418.2	107.7	391	117.8	361.2	127.7	328.9	136.8
5	-	-	533.6	98.2	505.8	110	475.6	122.5	443	135.2	408.2	147.3

Характеристики-SW3H, хладагент R404A / R507

SW-3-H19000(R404A)												
Tc	20		30		35		40		45		50	
Te	Pf	Pa	Pf	Pa	Pf	Pa	Pf	Pa	Pf	Pa	Pf	Pa
-20	244.3	75.4	221.5	94.3	207.5	101.8	190.3	107.9	168.7	112.7	141.7	115.9
-15	305.7	83.1	274.8	101.1	257.2	108.7	236.8	115.1	212.3	120.5	182.8	124.7
-10	378.8	88.1	339.6	106.6	318.5	114.7	294.8	122.1	267.3	128.8	235.1	134.6
-5	464.4	90.4	416.9	110.4	392	119.9	364.9	128.9	334.5	137.4	299.6	145.3
0	-	-	507.2	112.5	478.6	123.8	448.1	135	414.6	146	376.9	156.8
5	-	-	611.5	112.6	579.1	126.4	545.1	140.4	508.4	154.6	467.9	168.8

SW-3-H21000(R404A)												
Tc	20		30		35		40		45		50	
Te	Pf	Pa	Pf	Pa	Pf	Pa	Pf	Pa	Pf	Pa	Pf	Pa
-20	267.1	86	244	104	228.8	112	209.7	118.9	185.8	124.3	156.1	127.7
-15	334.7	94.5	302.8	111.4	283.6	119.5	260.9	126.8	233.9	132.9	201.4	137.4
-10	415.3	100	374.3	117.4	351.1	126.2	324.8	134.6	294.5	142.1	259.1	148.3
-5	509.6	102.5	459.4	121.7	432.1	131.9	402.1	142	368.5	151.5	330.1	160.2
0	-	-	559	124	527.6	136.3	493.8	148.8	456.7	161.1	415.3	172.8
5	-	-	673.9	124	638.3	139.1	600.7	154.7	560.1	170.5	515.6	186

SW-3-H24000(R404A)												
Tc	20		30		35		40		45		50	
Te	Pf	Pa	Pf	Pa	Pf	Pa	Pf	Pa	Pf	Pa	Pf	Pa
-20	263.1	91.7	260.5	111	245.6	119.6	223.8	127	197	132.7	166.7	136.4
-15	335.3	100.7	323.2	119	304.1	127.6	278.6	135.4	248.3	141.9	215	146.7
-10	421.3	106.6	399.6	125.4	376.2	134.8	346.8	143.7	313	151.7	276.6	158.3
-5	522.1	109.3	490.4	129.9	462.7	140.8	429.3	151.6	392	161.8	352.5	171
0	-	-	596.8	132.3	564.6	145.5	527.2	158.8	486.2	172	44.34	184.5
5	-	-	719.5	132.4	682.8	148.5	641.3	165.2	596.6	182	550.4	198.6

SW-3-H25000(R404A)												
Tc	20		30		35		40		45		50	
Te	Pf	Pa	Pf	Pa	Pf	Pa	Pf	Pa	Pf	Pa	Pf	Pa
-20	317.4	110.2	304	129.5	285.9	139.3	261.2	148.2	230.4	155	194.5	159.1
-15	401.6	120.7	377.1	138.8	354.2	148.7	325	158	290.3	165.8	250.9	171.1
-10	502	127.6	466.2	146.3	438.2	157.1	404.6	167.7	365.8	177.2	322.7	184.7
-5	619.5	130.7	572.2	151.5	539.2	164.1	500.9	176.9	458	188.9	411.2	199.5
0	-	-	696.2	154.4	658.1	169.5	615.1	185.3	567.9	200.8	517.3	215.2
5	-	-	839.4	154.5	796	173.1	748.2	192.7	696.7	212.5	642.2	231.6

ОБОЗНАЧЕНИЯ:

Pf = холодопроизводительность (кВт)

Pa = входная мощность (кВт)

Te = температура кипения (℃)

Tc = температура конденсации (℃)

Частота 50 Гц

Переохлаждение жидкости 5K

Перегрев всасываемого газа 10K

Условия работы, которые не требуют масляного охлаждения

Условия работы, требующие дополнительного охлаждения (см. Пределы применения)

Характеристики-SW3L /(с экономайзером), хладагент R404A / R507

SW-3-L3000(R404A)												
Tc	20		30		35		40		45		50	
Te	Pf	Pa	Pf	Pa	Pf	Pa	Pf	Pa	Pf	Pa	Pf	Pa
-50	12.8	14	10.7	16.8	9.6	18.5	-	-	-	-	-	-
-40	23.1	15.3	20	18.2	18.3	20	16.5	22	14.7	24.1	12.6	26.5
-35	29.9	16.1	26.1	19.1	24	20.9	21.9	22.9	19.5	25.1	17.1	27.5
-30	38.2	17.2	33.4	20.1	30.9	21.9	28.3	23.9	25.5	26.2	22.5	28.7
-25	47.9	18.4	42.2	21.3	39.1	23.1	35.9	25.1	32.6	27.4	29	29.9
-20	59.5	19.9	52.6	22.7	48.9	24.5	45.1	26.6	41.1	28.9	36.9	31.4
-15	-	-	-	-	-	-	-	-	-	-	46.2	33.1

SW-3-L3000(R404A) / с экономайзером												
Tc	20		30		35		40		45		50	
Te	Pf	Pa	Pf	Pa	Pf	Pa	Pf	Pa	Pf	Pa	Pf	Pa
-50	18.3	16.9	16.9	21.7	16	24.7	-	-	-	-	-	-
-40	30.5	17.4	28.8	22	27.8	24.9	26.5	28.2	24.9	31.9	23	36.2
-35	38.1	17.8	36.2	22.4	34.9	25.2	33.4	28.5	31.6	32.2	29.5	36.4
-30	46.8	18.3	44.6	22.8	43.2	25.7	41.5	29	39.4	32.7	37	36.9
-25	56.7	19.1	54.2	23.5	52.6	26.3	50.6	29.5	48.3	33.3	45.5	37.5
-20	67.9	20	65	24.3	63.2	27.1	61	30.3	58.4	34	55.3	38.2
-15	-	-	-	-	-	-	-	-	-	-	66.5	39.1

SW-3-L4000(R404A)												
Tc	20		30		35		40		45		50	
Te	Pf	Pa	Pf	Pa	Pf	Pa	Pf	Pa	Pf	Pa	Pf	Pa
-50	16.3	17.3	13.7	20.9	12.4	23.1	-	-	-	-	-	-
-40	30.2	19.2	26.1	22.8	24.1	25	21.8	27.5	19.4	30.4	16.8	33.6
-35	39.4	20.4	34.4	23.9	31.7	26.1	29	28.6	26	31.5	22.7	34.8
-30	50.4	21.7	44.2	25.2	41	27.4	37.6	29.9	33.9	32.8	29.9	36.2
-25	63.4	23.3	56	26.7	52.1	28.8	47.9	31.4	43.5	34.3	38.7	37.7
-20	78.8	25.2	69.9	28.4	65.2	30.6	60.2	33.1	55	36.1	49.3	39.4
-15	-	-	-	-	-	-	-	-	-	-	62	41.4

SW-3-L4000(R404A) / с экономайзером												
Tc	20		30		35		40		45		50	
Te	Pf	Pa	Pf	Pa	Pf	Pa	Pf	Pa	Pf	Pa	Pf	Pa
-50	22.7	20.3	20.9	26	20	29.5	-	-	-	-	-	-
-40	38.9	21.1	36.6	26.5	35.3	29.8	33.6	33.7	31.7	38.2	29.2	43.4
-35	48.8	21.7	46.2	26.9	44.6	30.2	42.7	34.1	40.3	38.5	37.4	43.7
-30	60.2	22.4	57.2	27.5	55.3	30.8	53.1	34.6	50.3	39	47	44.2
-25	73.1	23.3	69.7	28.3	67.6	31.5	65	35.3	61.9	39.7	58.1	44.8
-20	87.5	24.5	83.8	29.2	81.4	32.4	78.5	36.1	75	40.5	70.8	45.6
-15	-	-	-	-	-	-	-	-	-	-	85.3	46.6

SW-3-L5000(R404A)												
Tc	20		30		35		40		45		50	
Te	Pf	Pa	Pf	Pa	Pf	Pa	Pf	Pa	Pf	Pa	Pf	Pa
-50	19	19.7	15.9	23.8	14.4	26.2	-	-	-	-	-	-
-40	35.3	21.9	30.5	25.9	28.1	28.4	28.5	31.3	22.7	34.5	19.6	38.2
-35	46	23.2	40.1	27.2	37	29.7	33.8	32.6	30.3	35.9	26.5	39.6
-30	58.8	24.7	51.6	28.6	47.8	31.1	43.8	34	39.5	37.4	34.9	41.1
-25	74	26.5	65.3	30.3	60.7	32.8	55.9	35.7	50.7	39	45.1	42.9
-20	91.9	28.6	81.6	32.3	76.1	34.8	70.3	37.6	64.1	41	57.5	44.8
-15	-	-	-	-	-	-	-	-	-	-	72.4	47.1

SW-3-L5000(R404A) / с экономайзером												
Tc	20		30		35		40		45		50	
Te	Pf	Pa	Pf	Pa	Pf	Pa	Pf	Pa	Pf	Pa	Pf	Pa
-50	26.1	22.6	24	28.9	22.9	32.8	-	-	-	-	-	-
-40	44.7	23.5	41.9	29.4	40.3	33.1	38.4	37.4	36.1	42.3	33.2	48.1
-35	56.1	24.1	52.9	29.9	51	33.6	48.8	37.8	46	42.7	42.6	48.4
-30	69.1	25	65.5	30.6	63.3	34.2	60.6	38.4	57.4	43.3	53.5	49
-25	83.8	26	79.8	31.4	77.3	35	74.2	39.1	70.6	44	66.1	49.6
-20	100.4	27.3	95.9	32.5	93.1	36	89.7	40.1	85.6	44.9	80.6	50.5
-15	-	-	-	-	-	-	-	-	-	-	97.1	51.5

SW-3-L6000(R404A)												
Tc	20		30		35		40		45		50	
Te	Pf	Pa	Pf	Pa	Pf	Pa	Pf	Pa	Pf	Pa	Pf	Pa
-50	22.9	22.8	19.5	27.1	17.8	29.8	-	-	-	-	-	-
-40	41.4	26.2	36.1	30.3	33.3	32.8	30.3	35.8	27.1	39.2	23.5	43.2
-35	53.7	28.1	47.1	32.2	43.5	34.8	39.8	37.7	35.7	41.1	31.3	45.1
-30	68.6	30.1	60.3	34.4	55.9	37	51.3	40	46.3	43.4	40.9	47.3
-25	86.3	32.3	76.1	36.8	70.8	39.5	65.1	42.5	59	46	52.5	50
-20	107	34.6	94.9	39.5	88.4	42.3	81.6	45.4	74.3	49	66.6	53
-15	-	-	-	-	-	-	-	-	-	-	83.4	56.4

SW-3-L6000(R404A) / с экономайзером												
Tc	20		30		35		40		45		50	
Te	Pf	Pa	Pf	Pa	Pf	Pa	Pf	Pa	Pf	Pa	Pf	Pa
-50	32	26.9	29.7	33.6	28.4	37.7	-	-	-	-	-	-
-40	53.7	29.1	50.6	35.4	48.7	39.3	46.4	43.7	43.6	48.9	40.2	55
-35	67.3	30.4	63.6	36.7	61.3	40.6	58.6	45	55.2	50.2	51.2	56.1
-30	82.9	31.7	78.6	38.2	75.9	42.1	72.7	46.6	68.7	51.8	64	57.7
-25	100.9	33	95.8	39.8	92.6	43.8	88.9	48.4	84.3	53.7	78.8	59.7
-20	121.1	34.4	115.3	41.5	111.7	45.6	107.4	50.4	102.2	55.7	96	61.9
-15	-	-	-	-	-	-	-	-	-	-	115.6	64.3

SW-3-L7000(R404A)												
Tc	20		30		35		40		45		50	
Te	Pf	Pa	Pf	Pa	Pf	Pa	Pf	Pa	Pf	Pa	Pf	Pa
-50	26.5	26.5	22.5	31.5	20.6	34.6	-	-	-	-	-	-
-40	47.9	30.4	41.7	35.2	38.5	38.1	35	41.6	31.3	45.6	27.1	50.2
-35	62.1	32.6	54.4	37.5	50.3	40.4	46	43.8	41.3	47.8	36.2	52.4
-30	79.3	35	69.7	40	64.7	43	59.3	46.4	53.5	50.4	47.3	55
-25	99.8	37.5	88	42.8	81.8	45.9	75.3	49.4	68.3	53.4	60.7	58.1
-20	123.9	40.2	109.7	45.9	102.2	49.1	94.3	52.7	86	56.9	77	61.6
-15	-	-	-	-	-	-	-	-	-	-	96.5	65.5

SW-3-L7000(R404A) / с экономайзером												
Tc	20		30		35		40		45		50	
Te	Pf	Pa	Pf	Pa	Pf	Pa	Pf	Pa	Pf	Pa	Pf	Pa
-50	36.7	30.9	34.2	38.7	32.7	43.6	-	-	-	-	-	-
-40	61.4	33.2	58.1	40.6	56	45.2	53.5	50.5	50.4	56.6	46.5	64
-35	76.9	34.6	72.9	42	70.4	46.6	67.4	51.8	63.6	57.9	59.1	65.1
-30	94.6	36.1	89.9	43.6	86.9	48.2	83.4	53.4	79	59.5	73.7	66.7
-25	114.8	37.6	109.3	45.3	105.9	50	101.7	55.3	96.7	61.5	90.6	68.6
-20	137.6	39.1	131.3	47.1	127.4	51.9	122.6	57.4	116.9	63.7	110.1	70.9
-15	-	-	-	-	-	-	-	-	-	-	132.2	73.4

Характеристики-SW3L /(с экономайзером), хладагент R404A / R507

SW-3-L8000(R404A)												
Tc	20		30		35		40		45		50	
Te	Pf	Pa	Pf	Pa	Pf	Pa	Pf	Pa	Pf	Pa	Pf	Pa
-50	32	31.9	27.2	37.8	24.8	44.5	-	-	-	-	-	-
-40	57.8	36.5	50.3	42.3	46.4	45.8	42.3	49.9	37.7	54.7	32.7	60.3
-35	75	39.1	65.7	45	60.7	48.5	55.5	52.6	49.9	57.4	43.7	62.9
-30	95.7	42	84.1	48	78	51.6	71.5	55.8	64.6	60.5	57	66
-25	120.4	45.1	106.2	51.4	98.7	55.1	90.8	59.3	82.4	64.2	73.3	69.7
-20	149.6	48.3	132.4	55.1	123.4	58.9	113.8	63.3	103.7	68.3	92.9	73.9
-15	-	-	-	-	-	-	-	-	-	-	116.4	78.7

SW-3-L8000(R404A) / с экономайзером												
Tc	20		30		35		40		45		50	
Te	Pf	Pa	Pf	Pa	Pf	Pa	Pf	Pa	Pf	Pa	Pf	Pa
-50	43.7	36.5	40.5	45.5	38.6	51	-	-	-	-	-	-
-40	73.3	39.5	69	48	66.3	53.2	63.1	59.2	59.2	66.2	54.4	74.5
-35	91.8	41.2	86.7	49.7	83.5	54.9	79.6	60.9	74.9	67.8	69.3	76
-30	113.2	42.9	107.1	51.7	103.3	57	98.7	63	93.2	70	86.6	78.1
-25	137.6	44.8	130.4	53.8	126	59.2	120.7	65.4	114.3	72.4	106.8	80.6
-20	165.1	46.7	156.9	56.1	151.8	61.6	145.8	68	138.5	75.2	130	83.5
-15	-	-	-	-	-	-	-	-	-	-	156.5	86.6

SW-3-L9500(R404A)												
Tc	20		30		35		40		45		50	
Te	Pf	Pa	Pf	Pa	Pf	Pa	Pf	Pa	Pf	Pa	Pf	Pa
-50	35.6	35.3	30.3	41.9	27.6	46.1	-	-	-	-	-	-
-40	64.2	40.5	56	46.9	51.6	50.8	47	55.4	42	60.7	36.4	66.9
-35	83.4	43.4	73	49.9	67.5	53.8	61.7	58.4	55.4	63.6	48.6	69.8
-30	106.4	46.6	93.5	53.3	86.7	57.3	79.5	61.8	71.8	67.1	63.4	73.2
-25	133.9	50	118.1	57	109.8	61.1	101	65.8	91.6	71.2	81.5	77.3
-20	166.3	53.6	147.3	61.1	137.2	65.4	126.6	70.2	115.3	75.7	103.3	82
-15	-	-	-	-	-	-	-	-	-	-	129.4	87.3

SW-3-L9500(R404A) / с экономайзером												
Tc	20		30		35		40		45		50	
Te	Pf	Pa	Pf	Pa	Pf	Pa	Pf	Pa	Pf	Pa	Pf	Pa
-50	48.1	39.9	44.5	49.7	42.4	55.8	-	-	-	-	-	-
-40	80.5	43.1	75.7	52.4	72.8	58	69.2	64.6	64.9	72.3	59.6	81.5
-35	100.8	44.9	95.1	54.2	91.5	59.9	87.3	66.5	82.1	74.1	75.9	83
-30	124.1	46.8	117.4	56.3	113.2	62.1	108.2	68.7	102.1	76.3	94.8	85.2
-25	150.8	48.9	142.9	58.6	138	64.5	132.2	71.2	125.2	78.9	116.8	87.9
-20	180.8	51	171.8	61.1	166.2	67.1	159.5	74	151.6	81.8	142.2	90.9
-15	-	-	-	-	-	-	-	-	-	-	171	94.2

SW-3-L10500(R404A)												
Tc	20		30		35		40		45		50	
Te	Pf	Pa	Pf	Pa	Pf	Pa	Pf	Pa	Pf	Pa	Pf	Pa
-50	37.8	37.8	32.1	44.9	29.3	49.3	-	-	-	-	-	-
-40	68.2	43.3	59.5	50.2	54.9	54.4	49.9	59.3	44.6	65	38.7	71.6
-35	88.6	46.5	77.6	53.4	71.8	57.6	65.6	62.5	58.9	68.1	51.6	74.7
-30	113.1	49.9	99.4	57	92.2	61.3	84.5	66.2	76.3	71.9	67.4	78.4
-25	142.2	53.5	125.5	61	116.7	65.4	107.3	70.5	97.3	76.2	86.6	82.8
-20	176.7	57.4	156.5	65.4	145.8	70	134.5	75.2	122.6	81.1	109.8	87.8
-15	-	-	-	-	-	-	-	-	-	-	137.5	93.4

SW-3-L10500(R404A) / с экономайзером												
Tc	20		30		35		40		45		50	
Te	Pf	Pa	Pf	Pa	Pf	Pa	Pf	Pa	Pf	Pa	Pf	Pa
-50	50.7	42.2	47	52.7	44.8	59.2	-	-	-	-	-	-
-40	84.8	45.6	79.8	55.5	76.7	61.5	73	68.6	68.5	76.9	63	86.7
-35	106.1	47.5	100.1	57.4	96.4	63.4	92	70.4	86.6	78.6	80.1	88.2
-30	130.5	49.5	123.5	59.6	119.4	65.6	113.9	72.7	107.6	80.8	100	90.4
-25	158.4	51.7	150.2	61.9	145.1	68.1	139	75.2	131.7	83.5	123	93
-20	189.7	53.9	180.4	64.5	174.5	70.8	167.6	78.1	159.3	86.4	149.5	96.1
-15	-	-	-	-	-	-	-	-	-	-	179.6	99.5

SW-3-L11500(R404A)												
Tc	20		30		35		40		45		50	
Te	Pf	Pa	Pf	Pa	Pf	Pa	Pf	Pa	Pf	Pa	Pf	Pa
-50	46.4	43.8	38.4	52.4	34.1	57	-	-	-	-	-	-
-40	81.4	48.6	69.8	57.9	63.6	63	57	68.5	50	74.7	42.5	81.5
-35	104.8	51.3	90.6	60.7	83	66	75	71.8	66.6	78.1	57.7	85.2
-30	132.8	54.5	115.5	63.9	106.3	69.3	96.7	75.2	86.6	81.8	76	89.2
-25	166.3	58.2	145.3	67.6	134.3	73	122.7	79.1	110.7	85.8	98.1	93.4
-20	205.7	62.7	180.6	72	167.4	77.4	153.7	83.5	139.4	90.4	124.6	98.1
-15	-	-	-	-	-	-	-	-	-	-	156.2	103.5

SW-3-L11500(R404A) / с экономайзером												
Tc	20		30		35		40		45		50	
Te	Pf	Pa	Pf	Pa	Pf	Pa	Pf	Pa	Pf	Pa	Pf	Pa
-50	66.2	52.6	61	68.1	57.5	77.3	-	-	-	-	-	-
-40	107.1	54.5	101.2	69.8	97.3	78.9	92.6	89.4	86.8	101.6	79.8	116.2
-35	132.4	55.6	125.7	70.6	121.4	79.5	116.2	90.2	109.9	102.3	102.3	116.7
-30	161.3	57	153.7	71.8	148.8	80.8	143	91.1	136.1	103.2	127.8	117.4
-25	194	58.8	185.3	73.2	179.8	82.1	173.4	92.4	165.8	104.4	156.7	118.5
-20	230.6	61.3	220.8	75.2	214.7	83.9	207.5	94.1	199.2	106	189.4	119.9
-15	-	-	-	-	-	-	-	-	-	-	226	121.9

SW-3-L13000(R404A)												
Tc	20		30		35		40		45		50	
Te	Pf	Pa	Pf	Pa	Pf	Pa	Pf	Pa	Pf	Pa	Pf	Pa
-50	51.9	48.5	43	58	38.1	63.1	-	-	-	-	-	-
-40	91	53.8	78.1	64	71.1	69.7	63.7	75.9	55.9	82.6	47.5	90.2
-35	117.2	56.8	101.3	67.2	92.8	73	83.9	79.4	74.5	86.5	64.5	94.4
-30	148.6	60.3	129.2	70.7	118.9	76.7	108.2	83.3	96.9	90.6	85	98.7
-25	186	64.4	162.5	74.8	150.2	80.8	137.3	87.5	123.8	95	109.7	103.4
-20	230	69.4	202	79.7	187.2	82.7	171.9	92.4	155.9	100	139.4	108.6
-15	-	-	-	-	-	-	-	-	-	-	174.7	114.5

SW-3-L13000(R404A) / с экономайзером												
Tc	20		30		35		40		45		50	
Te	Pf	Pa	Pf	Pa	Pf	Pa	Pf	Pa	Pf	Pa	Pf	Pa
-50	73.4	57.6	67.4	74.3	63.5	84.2	-	-	-	-	-	-
-40	118.8	59.8	112	76.2	107.6	86.1	102.2	97.3	95.7	110.3	87.8	125.8
-35	146.9	61	139.3	77.3	134.3	87.1	128.3	98.3	121.2	111.3	112.6	126.5
-30	179.1	62.6	170.3	78.6	164.7	88.3	158	99.4	150.1	112.4	140.7	127.5
-25	215.5	64.6	205.4	80.3	199.1	89.8	191.7	100.9	183	113.8	172.7	128.8
-20	256.2	67.4	244.8	82.5	237.8	91.9	229.6	102.9	220	115.6	208.8	130.6
-15	-	-	-	-	-	-	-	-	-	-	249.3	132.8

Характеристики-SW3L /(с экономайзером), хладагент R404A / R507

SW-3-L16000(R404A)												
Tc	20		30		35		40		45		50	
Te	Pf	Pa	Pf	Pa	Pf	Pa	Pf	Pa	Pf	Pa	Pf	Pa
-50	60	55.5	49.8	66.4	44.2	72.3	-	-	-	-	-	-
-40	105.4	61.7	90.4	73.4	82.3	79.9	73.8	86.9	64.7	94.7	55	103.3
-35	135.6	65.1	117.3	77	107.5	83.7	97.1	91	86.2	99.1	74.6	108.1
-30	172	69.1	149.6	81.1	137.7	87.9	125.2	95.4	112.2	103.8	98.4	113.1
-25	215.3	73.8	188.2	85.8	173.8	92.6	158.9	100.3	143.3	108.9	127	118.5
-20	266.3	79.5	233.8	91.3	216.7	98.2	199	105.9	180.6	114.7	161.3	124.5
-15	-	-	-	-	-	-	-	-	-	-	202.2	131.3

SW-3-L16000(R404A) / с экономайзером												
Tc	20		30		35		40		45		50	
Te	Pf	Pa	Pf	Pa	Pf	Pa	Pf	Pa	Pf	Pa	Pf	Pa
-50	85.5	66	79.4	86.5	75.2	99.1	-	-	-	-	-	-
-40	137.2	67.6	130.8	87.4	126.4	99.6	121	114	114.2	131	105.6	151.8
-35	168.9	68.7	161.7	88	157	99.9	151.1	114	143.9	130.7	134.9	150.9
-30	204.8	70.2	196.7	88.8	191.4	100.5	185	114.2	177.2	130.6	167.7	150.3
-25	245	72.3	235.9	90.2	230	101.5	223	114.9	214.6	130.8	204.4	150
-20	289.5	75.2	279.3	92.3	272.9	103.2	265.2	116.1	256.2	131.6	245.4	150.3
-15	-	-	-	-	-	-	-	-	-	-	290.8	151.3

SW-3-L18000(R404A)												
Tc	20		30		35		40		45		50	
Te	Pf	Pa	Pf	Pa	Pf	Pa	Pf	Pa	Pf	Pa	Pf	Pa
-50	67.8	61.2	56.2	73.2	49.9	79.7	-	-	-	-	-	-
-40	119.1	68	102.2	80.9	93	88	83.4	95.8	73.1	104.4	62.2	113.9
-35	153.2	71.8	132.5	84.9	121.4	92.2	109.7	100.3	97.4	109.2	84.3	119.2
-30	194.3	76.1	169	89.3	155.6	96.9	141.5	105.1	126.7	114.4	111.1	124.7
-25	243.2	81.3	212.6	94.5	196.4	102.1	179.5	110.5	161.9	120	143.5	130.6
-20	300.9	87.6	264.2	100.6	244.9	108.2	224.8	116.8	204	126.3	182.3	137.2
-15	-	-	-	-	-	-	-	-	-	-	228.5	144.7

SW-3-L18000(R404A) / с экономайзером												
Tc	20		30		35		40		45		50	
Te	Pf	Pa	Pf	Pa	Pf	Pa	Pf	Pa	Pf	Pa	Pf	Pa
-50	93.5	70	85.7	90	80.6	101.9	-	-	-	-	-	-
-40	150.9	72.6	142	92.3	136.2	104	129.2	117.4	120.8	133	110.7	151.5
-35	186.3	74.1	176.3	93.5	169.8	105.1	162.1	118.5	152.8	134	141.8	152.2
-30	226.8	76	215.3	95	207.9	106.5	199.3	119.8	189.1	135.2	177	153.2
-25	272.4	78.6	259.2	97	251	108.3	241.4	121.4	230.1	136.7	216.8	154.6
-20	323.2	82.2	308.4	99.9	299.2	110.9	288.6	123.7	276.2	138.8	261.7	156.5
-15	-	-	-	-	-	-	-	-	-	-	311.9	159

SW-3-L20000(R404A)												
Tc	20		30		35		40		45		50	
Te	Pf	Pa	Pf	Pa	Pf	Pa	Pf	Pa	Pf	Pa	Pf	Pa
-50	72.8	65.3	60.3	78.2	53.5	85.1	-	-	-	-	-	-
-40	127.8	72.6	109.6	86.3	99.8	94	89.5	102.3	78.4	111.4	66.7	121.6
-35	164.4	76.6	142.2	90.6	130.3	98.5	117.7	107.1	104.5	116.6	90.5	127.2
-30	208.5	81.3	181.3	95.4	166.9	103.4	151.8	112.3	135.9	122.1	119.2	133.1
-25	261	86.8	228.1	100.9	210.7	109	192.6	118	173.7	128.1	153.9	139.4
-20	322.8	93.5	283.4	107.4	262.7	115.5	241.2	124.6	218.9	134.9	195.6	146.4
-15	-	-	-	-	-	-	-	-	-	-	245.1	154.4

SW-3-L20000(R404A) / с экономайзером												
Tc	20		30		35		40		45		50	
Te	Pf	Pa	Pf	Pa	Pf	Pa	Pf	Pa	Pf	Pa	Pf	Pa
-50	99.2	73.6	91	94.6	85.6	107.2	-	-	-	-	-	-
-40	159.8	76.2	150.4	96.8	144.4	109.2	137	123.3	128.2	139.8	117.4	159.4
-35	197.1	77.7	186.5	98	179.7	110.2	171.6	124.3	161.9	140.6	150.2	159.9
-30	239.5	79.8	227.4	99.5	219.8	111.5	210.7	125.5	200	141.7	187.2	160.7
-25	287.2	82.6	273.5	101.6	264.9	113.4	254.8	127.1	243	143.1	229	161.9
-20	340.3	86.5	324.8	104.6	315.2	116	304.1	129.4	291.1	145.1	276	163.6
-15	-	-	-	-	-	-	-	-	-	-	328.3	166

SW-3-L22000(R404A)												
Tc	20		30		35		40		45		50	
Te	Pf	Pa	Pf	Pa	Pf	Pa	Pf	Pa	Pf	Pa	Pf	Pa
-50	85.3	76.2	70.7	91.2	62.7	99.3	-	-	-	-	-	-
-40	149.8	84.7	128.5	100.7	117	109.6	104.9	119.3	92	130	78.2	141.8
-35	192.8	89.4	166.7	105.7	152.7	114.9	138	124.9	122.5	136.1	106.1	148.4
-30	244.4	94.8	212.6	111.3	195.7	120.6	178	131	159.4	142.5	139.8	155.3
-25	306	101.3	267.4	117.7	247.1	127.2	225.8	137.7	203.7	149.4	180.5	162.6
-20	378.5	109.1	332.3	125.3	308	134.8	282.8	145.4	256.6	157.4	229.3	170.8
-15	-	-	-	-	-	-	-	-	-	-	287.4	180.2

SW-3-L22000(R404A) / с экономайзером												
Tc	20		30		35		40		45		50	
Te	Pf	Pa	Pf	Pa	Pf	Pa	Pf	Pa	Pf	Pa	Pf	Pa
-50	115	84.8	105	108.5	98.6	122.5	-	-	-	-	-	-
-40	185.5	88.1	174	111.4	166.6	125.3	157.7	141.1	147.1	159.4	134.3	180.9
-35	229	90	216	113	207.6	126.8	197.7	142.5	185.9	160.7	172	182
-30	278.6	92.5	263.7	114.9	254.2	128.5	243.1	144.2	230.1	162.3	214.7	183.4
-25	334.5	95.9	317.5	117.6	306.8	130.9	294.4	146.4	280	164.3	263.1	185.3
-20	396.8	100.6	377.5	121.3	365.6	134.2	351.9	149.3	336	167	317.6	187.7
-15	-	-	-	-	-	-	-	-	-	-	378.4	191

ОБОЗНАЧЕНИЯ:

Pf = холодопроизводительность (кВт)

Pa = входная мощность (кВт)

Te = температура кипения (℃)

Tc = температура конденсации (℃)

Частота 50 Гц

Переохлаждение жидкости 5К

Перегрев всасываемого газа 10К

Условия работы, которые не требуют масляного охлаждения

Условия работы, требующие дополнительного охлаждения (см. Пределы применения)

SW3H 4000_5000_6000
SW3L 3000_4000_5000

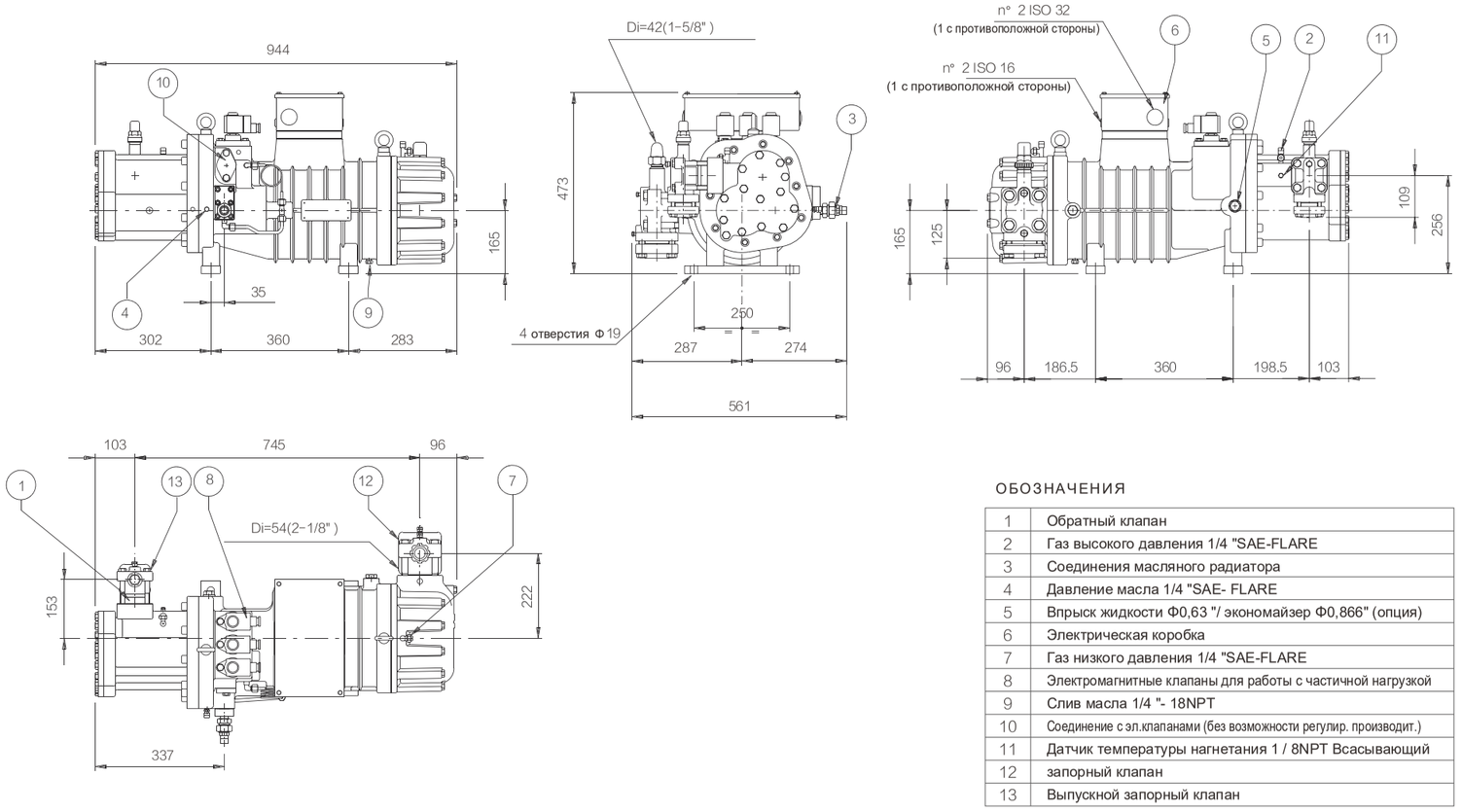

ОБОЗНАЧЕНИЯ

1	Обратный клапан
2	Газ высокого давления 1/4 "SAE-FLARE
3	Соединения масляного радиатора
4	Давление масла 1/4 "SAE- FLARE
5	Впрыск жидкости Φ0,63 "/ экономайзер Φ0,866" (опция)
6	Электрическая коробка
7	Газ низкого давления 1/4 "SAE-FLARE
8	Электромагнитные клапаны для работы с частичной нагрузкой
9	Слив масла 1/4 "- 18NPT
10	Соединение с эл.клапанами (без возможности регулир. производит.)
11	Датчик температуры нагнетания 1 / 8NPT Всасывающий
12	запорный клапан
13	Выпускной запорный клапан

SW3H 7500_9000
SW3L 6000_7000

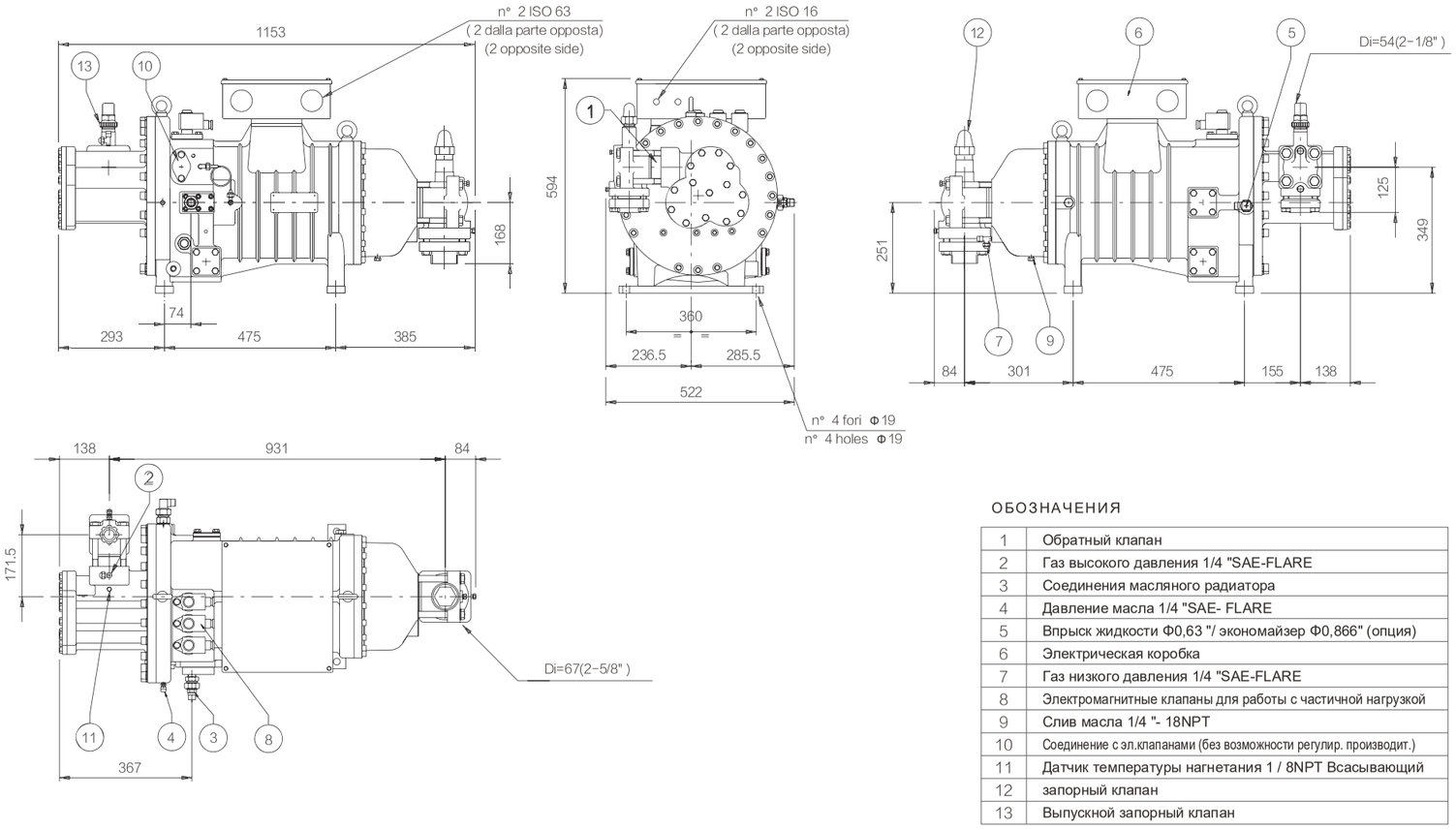

ОБОЗНАЧЕНИЯ

1	Обратный клапан
2	Газ высокого давления 1/4 "SAE-FLARE
3	Соединения масляного радиатора
4	Давление масла 1/4 "SAE- FLARE
5	Впрыск жидкости Φ0,63 "/ экономайзер Φ0,866" (опция)
6	Электрическая коробка
7	Газ низкого давления 1/4 "SAE-FLARE
8	Электромагнитные клапаны для работы с частичной нагрузкой
9	Слив масла 1/4 "- 18NPT
10	Соединение с эл.клапанами (без возможности регулир. производит.)
11	Датчик температуры нагнетания 1 / 8NPT Всасывающий
12	запорный клапан
13	Выпускной запорный клапан

SW3H 10500_11500_12500
SW3L 8000_9500_10500

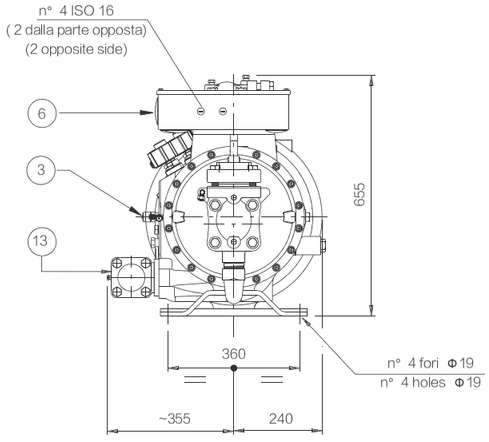

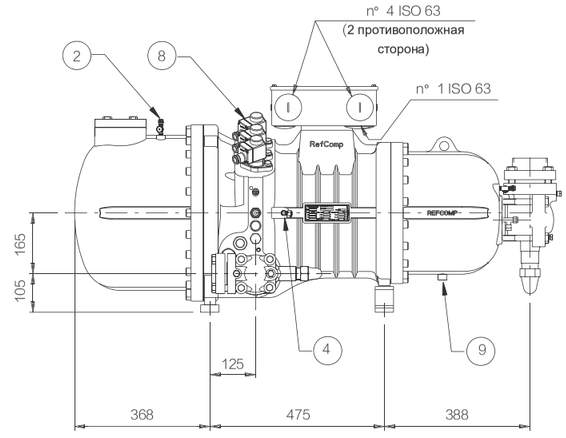

ОБОЗНАЧЕНИЯ

1	Обратный клапан
2	Газ высокого давления 1/4 "SAE-FLARE
3	Соединения масляного радиатора 5/8 "
4	Давление масла 1/4 "SAE- FLARE
5	Впрыск жидкости Ф0,63 "/ экономайзер Ф0,866" (опция)
6	Электрическая коробка
7	Газ низкого давления 1/4 "SAE-FLARE
8	Электромагнитные клапаны для работы с частичной нагрузкой
9	Слив масла 1/4 "- 18NPT
10	Соединение с эл.клапанами (без возможности регулир. производит.)
11	Датчик температуры нагнетания 1 / 8NPT
12	Всасывающий запорный клапан
13	Выпускной запорный клапан

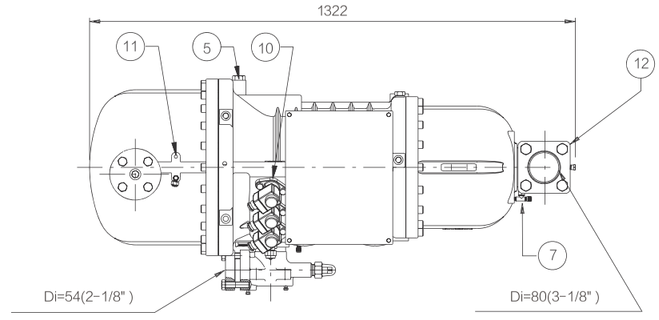

SW3H 10500
SW3L 8000_9500 (Удлиненная Версия)

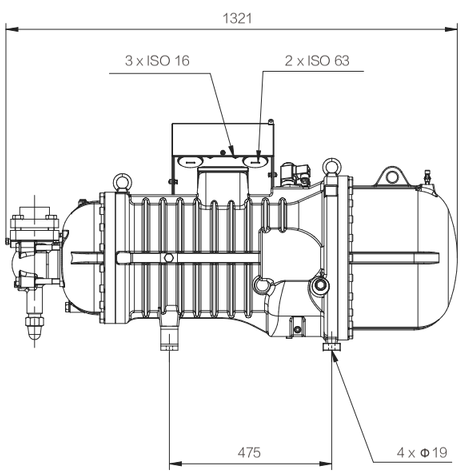

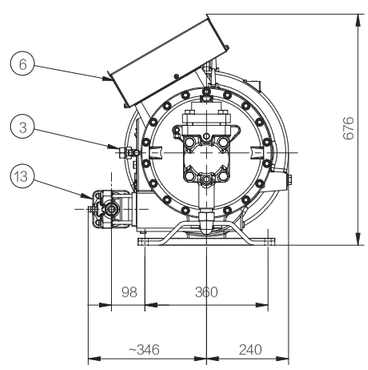

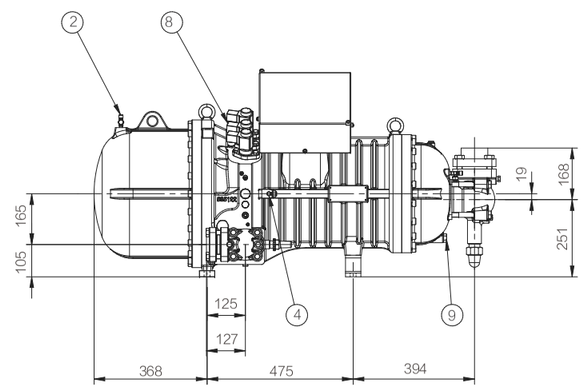

ОБОЗНАЧЕНИЯ

1	Обратный клапан
2	Газ высокого давления 1/4 "SAE-FLARE
3	Соединения масляного радиатора 5/8 "
4	Давление масла 1/4 "SAE- FLARE
5	Впрыск жидкости Ф16 "/ экономайзер Ф22" (опция)
6	Электрическая коробка
7	Газ низкого давления 1/4 "SAE-FLARE
8	Электромагнитные клапаны для работы с частичной нагрузкой
9	Слив масла 1/4 "- 18NPT
10	Соединение с эл.клапанами (без возможности регулир. производит.)
11	Датчик температуры нагнетания 1 / 8NPT
12	Всасывающий запорный клапан (опция)
13	Выпускной запорный клапан

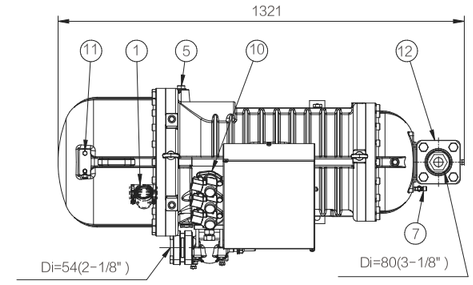

SW3H 14000_16000_19000
SW3L 11500_13000_16000

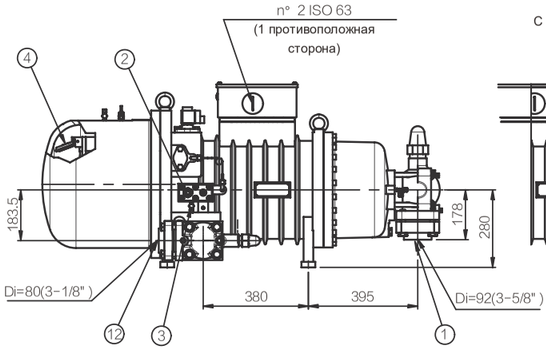

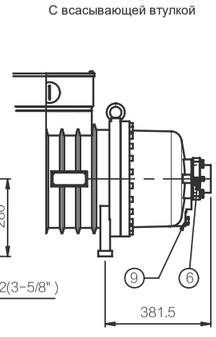

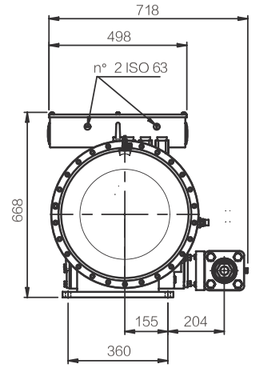

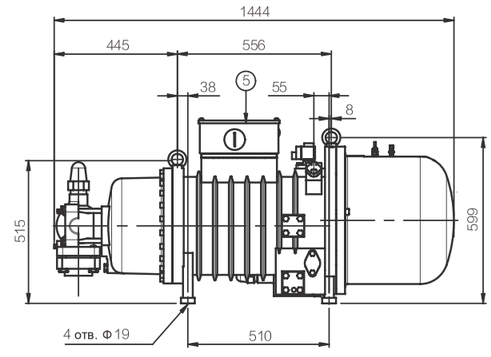

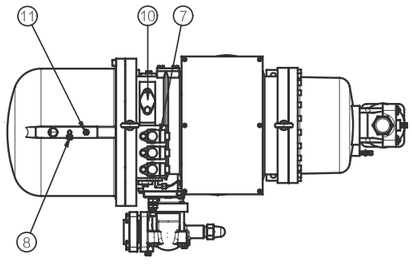

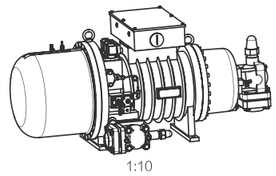

Возможное соединение	
Φ = всасывание	Φ = нагнетание
67 (2-5/8")	54 (2-1/8")
76 (2-1/2")	67 (2-5/8")
80 (3-1/8")	76 (2-1/2")
89 (3-1/2")	80 (3-1/8")
92 (3-5/8")	

ОБОЗНАЧЕНИЯ

1	Всасывающее соединение
2	Соединения маслопровода 5/8 "
3	Давление масла 1/4 "SAE- FLARE
4	Обратный клапан
5	Электрическая коробка
6	Газ низкого давления 1/4 "SAE-FLARE
7	Электромагнитные клапаны для работы с частичной нагрузкой.
8	Газ высокого давления 1/4 "SAE-FLARE
9	Слива масла M14
10	Соединение для впрыска жидкости Φ28 / запорный клапан Economiser Φ42 (опция)
11	Датчик температуры нагнетания 1 / 8NPT (опция)
12	Соединение нагнетания

SW3H 21000_24000_25000
SW3L 18000_20000_22000

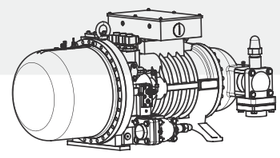

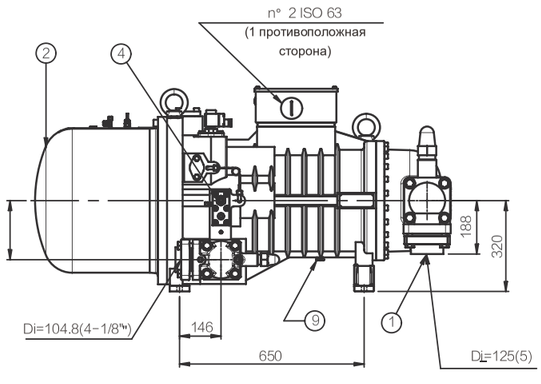

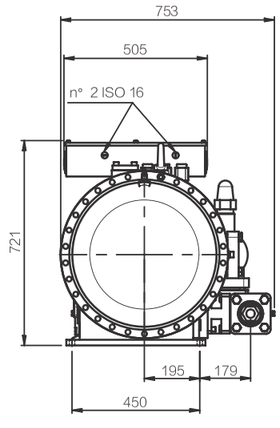

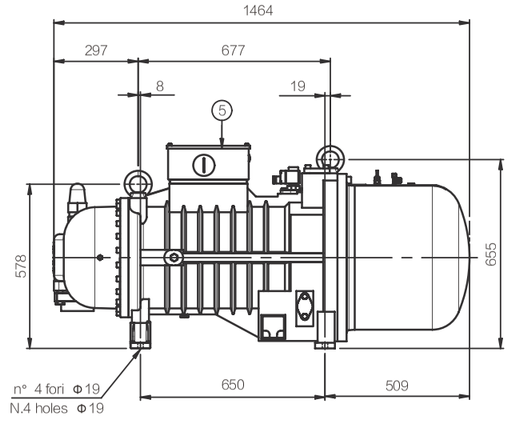

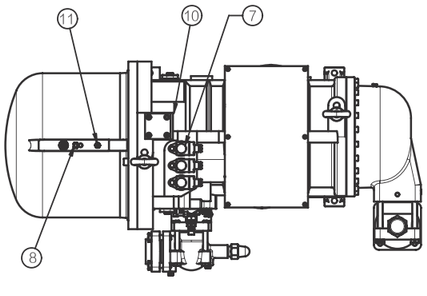

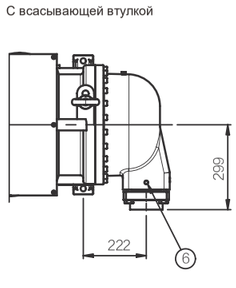

Возможное соединение	
Φ = всасывание	Φ = нагнетание
77 (---)	54 (2-1/8")
80 (3-1/8")	67 (2-5/8")
89 (3-1/2")	76 (2-1/2")
92 (3-5/8")	80 (3-1/8")
105 (4-1/8")	
108 (4-1/4")	

ОБОЗНАЧЕНИЯ

1	Всасывающее соединение
2	Соединения маслопровода 5/8 "
3	Давление масла 1/4 "SAE- FLARE
4	Обратный клапан
5	Электрическая коробка
6	Газ низкого давления 1/4 "SAE-FLARE
7	Электромагнитные клапаны для работы с частичной нагрузкой.
8	Газ высокого давления 1/4 "SAE-FLARE
9	Корпус двигателя слива масла M14
10	Соединение для впрыска жидкости Φ28 / запорный клапан Economiser Φ42 (опция)
11	Датчик температуры нагнетания 1 / 8NPT (опция)
12	Соединение нагнетания