RCM RCL -
- ,
.
RCVM
. -

RCM 1,7 20 . .,
R404A, R507, R407C, R134a
RCL 1,2 17 . .,
R404A, R507.
, ,
, -
.
RCVM ,
2,5 12,5 ,
R404A, R507.

- —
,
EDV, ,
RCVM.
- — ,
, ,
, ,
,
.
- — ,
, , ,
RCVM,
.

RCM , RCL

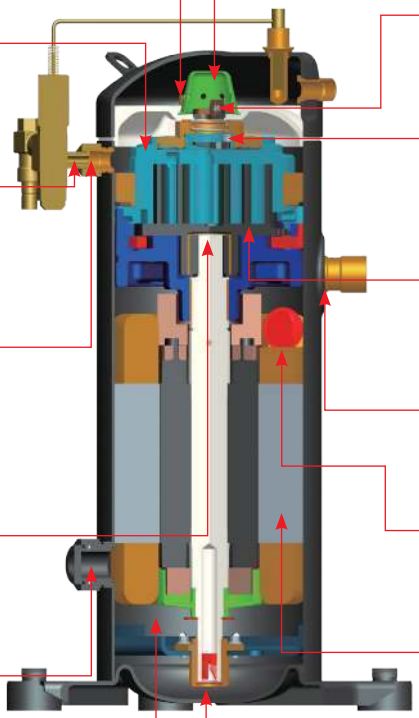

O-

(RCL_____8CA)

(RCL_____9CA)

EDV

RCVM

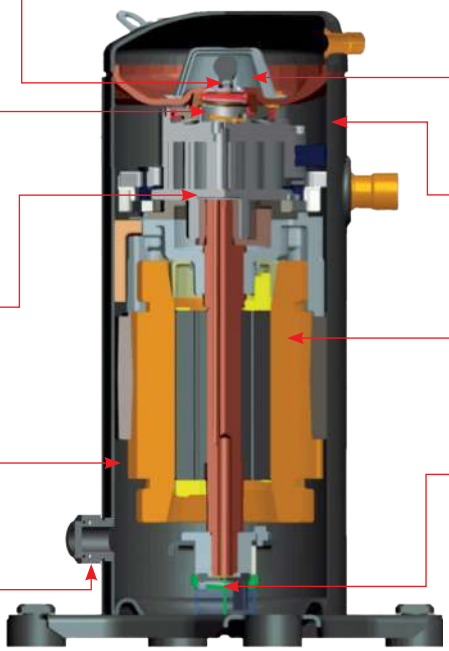

O-

RCM ***R404A***

	RCM09	RCM11	RCM13	RCM15	RCM19	RCM21
, / /	380-420 /3 /50	380-420 /3 /50	380-420 B/ 3 /50	380-420 B/ 3 /50	380-420 B/ 3 /50	380-420 B/ 3 /50
, . .	1,2	1,4	1,7	2	2,5	3
, ^{3}/ 50	3,7	4,3	5,3	6,1	7,2	8,5
, ^{3}/	21,5	25,0	30,5	35,1	41,4	48,9
	R404A	R404A	R404A	R404A	R404A	R404A
,	2340	2724	3310	3760	4430	5120
,	1310	1437	1700	1890	2260	2525
[COP], /	1,79	1,90	1,95	2,00	2,00	2,00
[RLA],	2,8	2,9	3,3	3,5	4,3	5,1
[LRA],	22	22	22	22	41	41
. [MOC],	3,3	3,8	4,7	5,4	6,3	7,5
,	70	70	70	70	70	70
,	237	237	237	237	237	237
	237	237	237	237	237	237
	413	413	413	413	413	413
,	190,5x190,5 (8,5)	190,5x190,5 (8,5)	190,5x190,5 (8,5)	190,5x190,5 (8,5)	190,5x190,5 (8,5)	190,5x190,5 (8,5)
	POE	POE				
,	1,4	1,4	1,4	1,4	1,4	1,4
,	1,25	1,25	1,25	1,25	1,25	1,25
.	32	32	32	32	32	32
,	20	20	20	20	20	20
,	24,0	24,0	24,0	24,5	25,5	25,5

	RCM26	RCM30	RCM38	RCM45	RCM51	RCM57
, / /	380-420 B/ 3 /50	380-420 / 3 /50	380-420 / 3 /50	380-420 / 3 /50	380-420 / 3 /50	380-420 / 3 /50
, . .	3,5	4	5	6	7	8
, ^{3}/ 50	10,1	11,5	14,4	17,4	19,5	21,3
, ^{3}/	58,0	66,1	82,8	100,0	112,1	122,4
	R404A	R404A	R404A	R404A	R404A	R404A
,	6210	7525	8970	10980	12500	13550
,	3104	3575	4250	5289	5949	5766
[COP], /	2,00	2,10	2,10	2,08	2,10	2,35
[RLA],	6,0	6,8	7,7	9,7	11,0	10,6
[LRA],	41	61	61	75	87	87
. [MOC],	8,8	10,3	12,9	14,3	17,5	16,4
,	70	70	70	70	70	70
,	237	237	237	237	237	237
	237	237	237	244	244	244
	413	413	413	436	436	436
,	190,5x190,5 (8,5)	190,5x190,5 (8,5)	190,5x190,5 (8,5)	190,5x190,5 (8,5)	190,5x190,5 (8,5)	190,5x190,5 (8,5)
		POE	POE	POE	POE	POE
,	1,4	1,4	1,4	1,4	1,7	1,7
,	1,25	1,25	1.25	1,25	1,45	1,45
.	32	32	32	32	32	30
,	20	20	20	20	20	20
,	25,5	28,0	28,0	33,7	35,3	35,5

: ARI

: -6,7 °C

: 48,9 °C

: 18,3 °C

: 0K

RCM ***R404A***

	RCM66	RCM77	RCM88	RCM95	RCM107	RCM114
, / /	380-420 / 3 /50	380-420 / 3 /50	380-420 / 3 /50	380-420 / 3 /50	380-420 / 3 /50	380-420 / 3 /50
, . .	9	10	12	13	15	20
, ^{3}/ 50	25,7	30,0	34,0	36,4	41,3	44,3
, ^{3}/	147,7	172,4	195,4	209,2	237,4	254,6
	R404A	R404A	R404A	R404A	R404A	R404A
,	16270	18920	21560	22950	26000	27700
,	7715	8885	10192	10809	12457	13355
[COP], /	2,11	2,13	2,12	2,12	2,09	2,07
[RLA],	14,2	16,4	18,8	19,9	22,9	24,6
[LRA],	100	114	129	148,5	148,5	148,5
. [MOC],	21,0	23,6	26,5	27,6	32,8	35,2
,	90	90	90	90	90	90
,	250	250	250	250	250	250
	274	274	274	274	274	274
	548	548	548	548	548	548
,	190,5 190,5 (8,5)	190,5 190,5 (8,5)	190,5 190,5 (8,5)	190,5 190,5 (8,5)	190,5 190,5 (8,5)	190,5 190,5 (8,5)
,	3,5	3,5	3,5	3,5	3,5	3,5
,	3	3	3	3	3	3
. ,	32	32	32	32	32	32
	20	20	20	20	20	20
,	54,5	55,8	56,8	58,5	59,0	59,3

: ARI

: -6,7 °C

: 48,9 °C

: 18,3 °C

: 0K

RCL ( )

R404A

	RCL03	RCL04	RCL05	RCL06	RCL08	RCL09
, / /	380-420 / 3 /50	380-420 / 3 /50	380-420 / 3 /50	380-420 / 3 /50	380-420 / 3 /50	380-420 / 3 /50
, . .	1,2	1,4	1,7	2	2,5	3
, ^{3}/ 50	3,7	4,3	5,3	6,1	7,2	8,5
, ^{3}/	21,3	24,7	30,5	35,1	41,4	48,9
	R404A	R404A	R404A	R404A	R404A	R404A
,	988	1155	1410	1620	1920	2250
,	990	1050	1230	1400	1690	1900
[COP], /	1,00	1,10	1,15	1,16	1,14	1,18
[RLA],	1,8	1,9	2,3	2,6	3,1	3,5
[LRA],	22	22	22	22	41	41
. [MOC],	2,2	2,6	3,2	3,8	4,9	5,8
,	70	70	70	70	70	70
,	237	237	237	237	237	237
	237	237	237	237	237	237
	413	413	413	413	413	413
,	190,5 190,5 (8,5)	190,5 190,5 (8,5)	190,5 190,5 (8,5)	190,5 190,5 (8,5)	190,5 190,5 (8,5)	190,5 190,5 (8,5)
	POE					
,	1,4	1,4	1,4	1,4	1,4	1,4
,	1,25	1,25	1,25	1,25	1,25	1,25
. ,	32	32	32	32	32	32
	20	20	20	20	20	20
,	24,0	24,0	24,5	25,5	25,5	25,5

	RCL11	RCL13	RCL15	RCL18	RCL24	RCL28
, / /	380-420 / 3 /50	380-420 / 3 /50	380-420 / 3 /50	380-420 / 3 /50	380-420 / 3 /50	380-420 / 3 /50
, . .	3,5	4	5	6	7,5	9
, ^{3}/ 50	10,1	11,5	14,4	17,4	21,3	25,7
, ^{3}/	58,0	66,1	82,8	100,0	122,4	147,7
	R404A	R404A	R404A	R404A	R404A	R404A
,	2680	3050	3850	4600	5680	6800
,	2350	2621	2940	3485	4279	5099
[COP], /	1,14	1,16	1,31	1,32	1,33	1,33
[RLA],	4,3	4,8	5,4	6,4	7,9	9,4
[LRA],	41	61	61	75	87	100
. [MOC],	7,7	8,8	10,3	12,1	14,8	20,1
,	70	70	70	70	70	90
,	237	237	237	237	237	250
	237	237	237	244	244	274
	413	413	413	436	436	548
,	190,5 190,5 (8,5)	190,5 190,5 (8,5)	190,5 190,5 (8,5)	190,5 190,5 (8,5)	190,5 190,5 (8,5)	190,5 190,5 (8,5)
,	1,4	1,4	1,4	1,7	1,7	3,5
,	1,25	1,25	1,25	1,45	1,45	3
. ,	32	32	32	32	32	32
	20	20	20	20	20	20
,	28,0	28,0	33,7	35,3	35,5	54,5

: ARI

: -31,7 °C

: 40,6 °C

: 18,3 °C

: 0K

RCL ( ) ***R404A***

	RCL34	RCL38	RCL41	RCL45	RCL51
, / /	380-420 / 3 /50	380-420 / 3 /50	380-420 / 3 /50	380-420 / 3 /50	380-420 / 3 /50
, . .	10	12	13	15	17
, ^{3}/ 50	30,0	34,0	36,4	41,3	44,3
, ^{3}/	172,4	195,4	209,2	237,4	254,6
	R404A	R404A	R404A	R404A	R404A
,	7900	9000	9650	11000	12300
,	5940	6842	7370	8360	9400
[COP], /	1,33	1,32	1,31	1,32	1,31
[RLA],	10,9	12,6	13,6	15,4	17,3
[LRA],	114	129	148,5	148,5	148,5
. [MOC],	22,3	25,6	27,4	31,1	33,4
,	90	90	90	90	90
,	250	250	250	250	250
	274	274	274	274	274
	548	548	548	548	548
,	190,5 190,5 (8,5)	190,5 190,5 (8,5)	190,5 190,5 (8,5)	190,5 190,5 (8,5)	190,5 190,5 (8,5)
,	3,5	3,5	3,5	3,5	3,5
,	3	3	3	3	3
. ,	32	32	32	32	32
	20	20	20	20	20
,	55,8	56,8	58,5	59,0	59,3

: ARI

: -31,7 °C

: 40,6 °C

: 18,3 °C

: 0K

RCL ( ) ***R404A***

	RCL03	RCL05	RCL06	RCL08	RCL09	RCL11
, / /	380-420 / 3 /50	380-420 / 3 /50	380-420 / 3 /50	380-420 / 3 /50	380-420 / 3 /50	380-420 / 3 /50
, . .	1,2	1,7	2	2,5	3	3,5
, ^{3}/ 50	3,7	5,3	6,1	7,2	8,5	10,1
, ^{3}/	21,3	30,5	35,1	41,4	48,9	58,0
	R404A	R404A	R404A	R404A	R404A	R404A
,	1450	2080	2480	3000	3450	4060
,	1140	1413	1603	1935	2176	2691
[COP], /	1,27	1,47	1,55	1,55	1,59	1,51
[RLA],	2,1	2,6	3,0	3,6	4,0	5,0
[LRA],	22	22	22	41	41	41
. [MOC],	2,4	3,5	4,2	5,4	6,4	8,5
,	70	70	70	70	70	70
,	237	237	237	237	237	237
	237	237	237	237	237	237
	413	413	413	413	413	413
,	190,5 190,5 (8,5)	190,5 190,5 (8,5)	190,5 190,5 (8,5)	190,5 190,5 (8,5)	190,5 190,5 (8,5)	190,5 190,5 (8,5)
,	1,4	1,4	1,4	1,4	1,4	1,4
,	1,25	1,25	1,25	1,25	1,25	1,25
. ,	32	32	32	32	32	32
	20	20	20	20	20	20
,	24,0	24,5	25,5	25,5	25,5	28,0

	RCL13	RCL15	RCL18	RCL24	RCL28	RCL34
, / /	380-420 / 3 /50	380-420 / 3 /50	380-420 / 3 /50	380-420 / 3 /50	380-420 / 3 /50	380-420 / 3 /50
, . .	4	5	6	7,5	9	10
, ^{3}/ 50	11,5	14,4	17,4	21,3	25,7	30,0
, ^{3}/	66,1	82,8	100,0	122,4	147,7	172,4
	R404A	R404A	R404A	R404A	R404A	R404A
,	4630	5850	6980	8600	10330	12000
,	3001	3366	3991	4899	5838	6801
[COP], /	1,54	1,74	1,75	1,76	1,77	1,76
[RLA],	5,5	6,2	7,3	9,0	10,8	12,5
[LRA],	61	61	75	87	100	114
. [MOC],	9,7	11,3	13,3	16,3	22,1	24,5
,	70	70	70	70	90	90
,	237	237	237	237	250	250
	237	237	244	244	274	274
	413	413	436	436	548	548
,	190,5 190,5 (8,5)	190,5 190,5 (8,5)	190,5 190,5 (8,5)	190,5 190,5 (8,5)	190,5 190,5 (8,5)	190,5 190,5 (8,5)
,	1,4	1,4	1,7	1,7	3,5	3,5
,	1,25	1,25	1,45	1,45	3	3
. ,	32	32	32	32	32	32
	20	20	20	20	20	20
,	28,0	33,7	35,3	35,5	54,5	55,8

: ARI
: -31,7 °C
: 40,6 °C
: 18,3 °C
: 0K

RCL ( )

R404A

	RCL38	RCL41	RCL45	RCL51
, / /	380-420 /3 /50	380-420 /3 /50	380-420 /3 /50	380-420 /3 /50
, . .	12	13	15	17
, ^{3}/ 50	34,0	36,4	41,3	44,3
, ^{3}/	195,4	209,2	237,4	254,6
	R404A	R404A	R404A	R404A
,	13800	14700	16650	18600
,	7834	8439	9572	10500
[COP], /	1,76	1,74	1,74	1,77
[RLA],	14,4	15,5	17,6	19,3
[LRA],	129	148,5	148,5	148,5
. [MOC],	28,2	30,1	34,2	36,7
,	90	90	90	90
,	250	250	250	250
	274	274	274	274
	548	548	548	548
,	190,5 190,5 (8,5)	190,5 190,5 (8,5)	190,5 190,5 (8,5)	190,5 190,5 (8,5)
,	3,5	3,5	3,5	3,5
,	3	3	3	3
. ,	32	32	32	32
	20	20	20	20
,	56,8	58,5	59,0	59,3

: ARI
: -31,7 °C
: 40,6 °C
: 18,3 °C
: 0K

RCVM /

R404A

	RCVM38	RCVM42	RCVM50	RCVM60	RCVM72
, / /	380-420 /3	380-420 /3	380-420 /3	380-420 /3	380-420 /3
, . .	7,5	9	10	12	13
, ^{3}/	38	42	50	60	72
	R404A	R404A	R404A	R404A	R404A
,	6240	6742	7883	9459	11351
,	3375	3647	3902	4614	5537
[COP], /	1,85	1,85	2,02	2,05	2,05
[RLA],	5,3	5,8	7,2	8,5	11,2
. [MOC],	25	25	25	25	25
,	90	90	90	90	90
,	239	239	239	239	239
	252	252	252	252	252
	420	420	420	420	420
,	190,5 190,5 (8,5)	190,5 190,5 (8,5)	190,5 190,5 (8,5)	190,5 190,5 (8,5)	190,5 190,5 (8,5)
,	1,4	1,4	1,4	1,4	1,4
,	1,25	1,25	1,25	1,25	1,25
. ,	43	43	43	43	43
	20	20	20	20	20
,	29,5	29,5	29,5	29,5	29,5

* *4500 / : -6,7 °C, 48,9 °C, 11,1 °C, : 0 °C.*
: 1800-5400 / .

RCM ***R404A/R507***

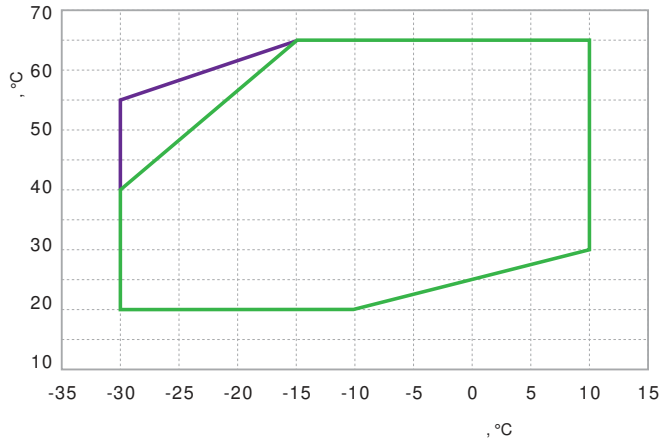

11,1

18,3 °

RCL ***R404A/R507***

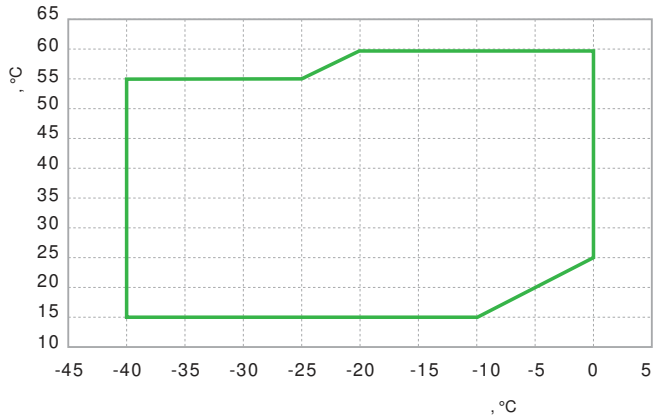

18,3 °

RCVM ***R404A/R507***

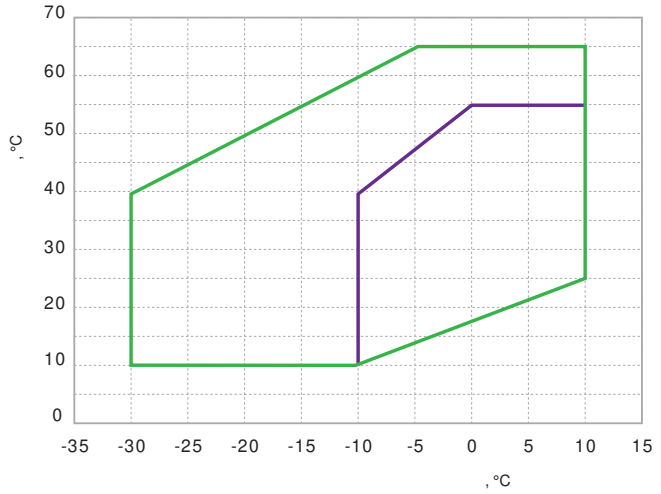

1800-2400 . .

2400-5400 . .

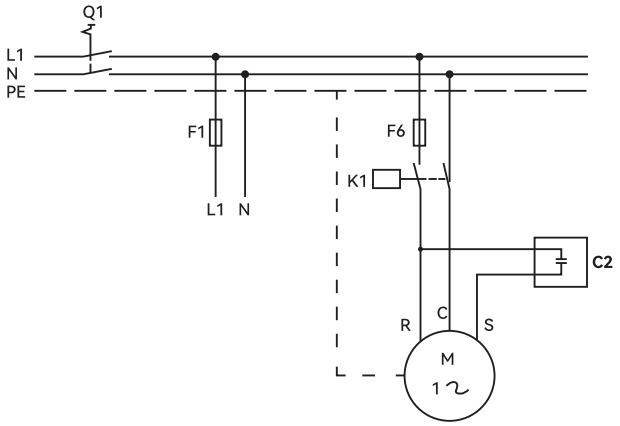

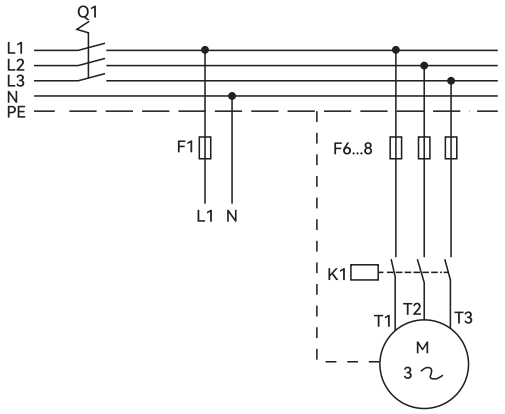

L1/N/PE: (/ /)
Q1:
F1/F6:
K1:
C2:
M:
R/C/S:

L1/L2/L3/N/PE (/ /)
Q1:
F1/F6...8:
K1:
M:
T1/T2/T3:

RCL

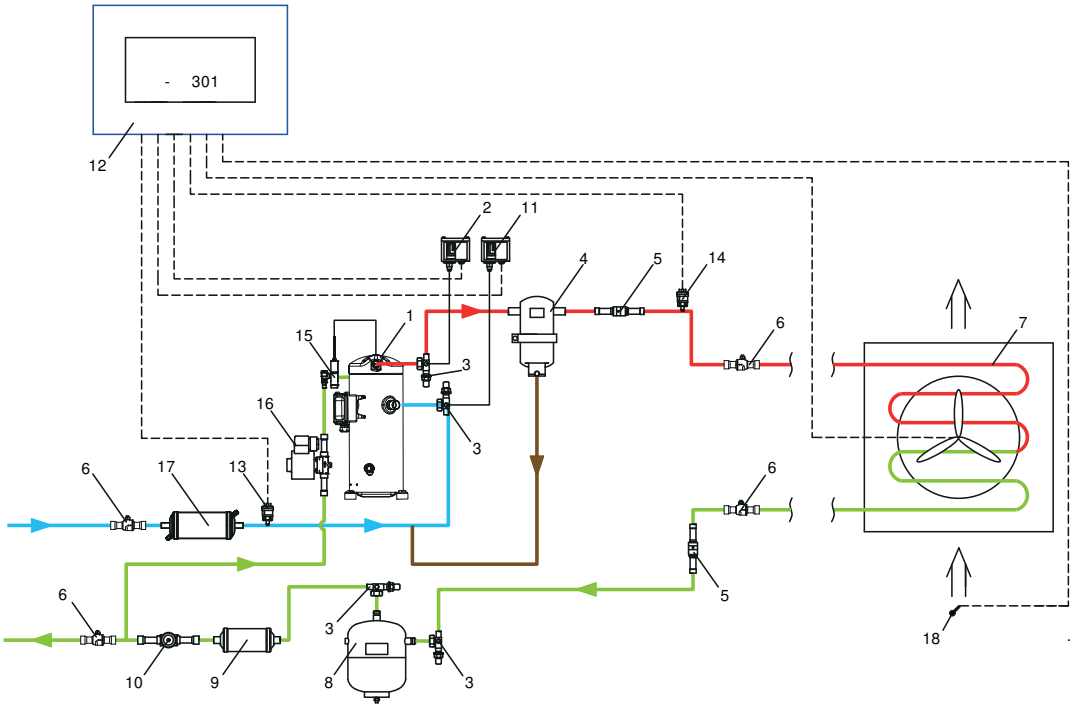

1		8		15	
2		9	- DCL / DML	16	EVR
3	Rotalock	10	SGP	17	- DSF / DAS
4		11		18	- 10 3
5	NRV	12	- 301		
6	GBC	13	- 420		
7		14	- 420		

( ) RCL

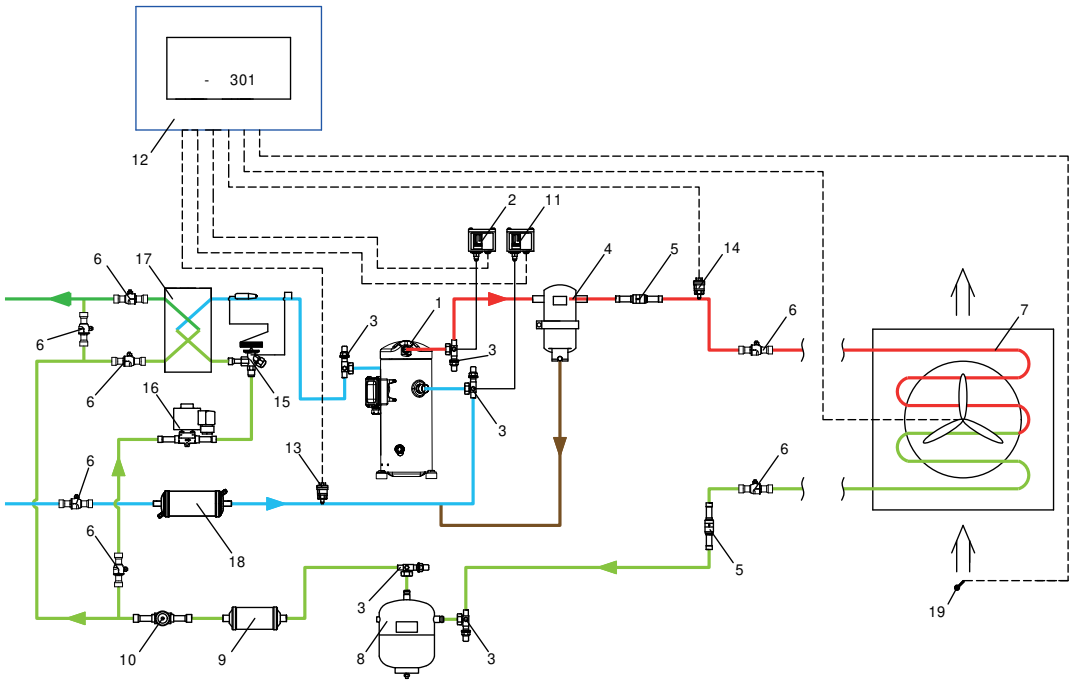

1		8		15	TE2
2		9	- DCL / DML	16	EVR
3	Rotalock	10	SGP	17	BPHE
4		11		18	- DSF / DAS
5	NRV	12	- 301	19	- 10 3
6	GBC	13	- 420		
7		14	- 420		

1,5–5 . .

RCM09-RCM38

1,5–5 . .

RCL03-RCL15

RCL

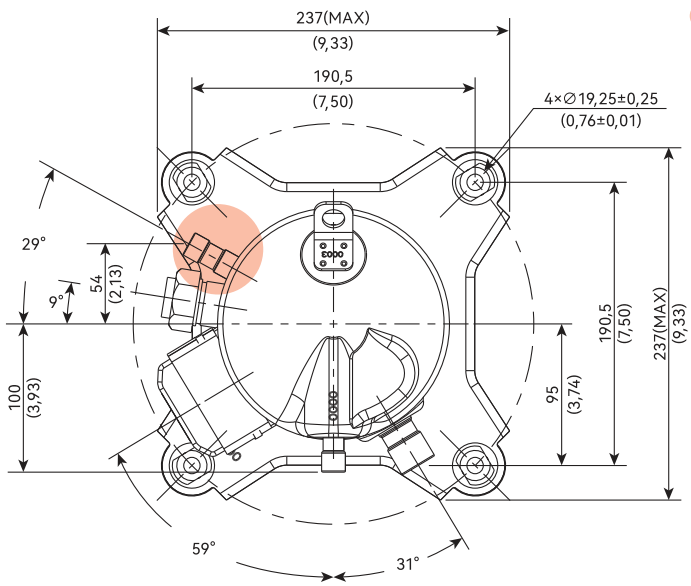

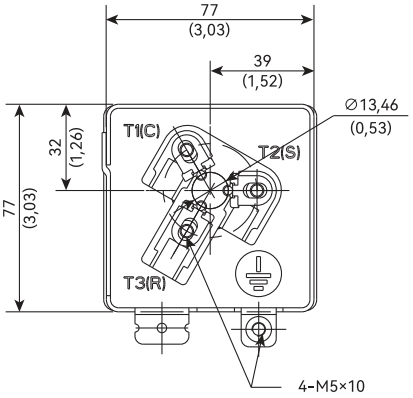

2-3 *

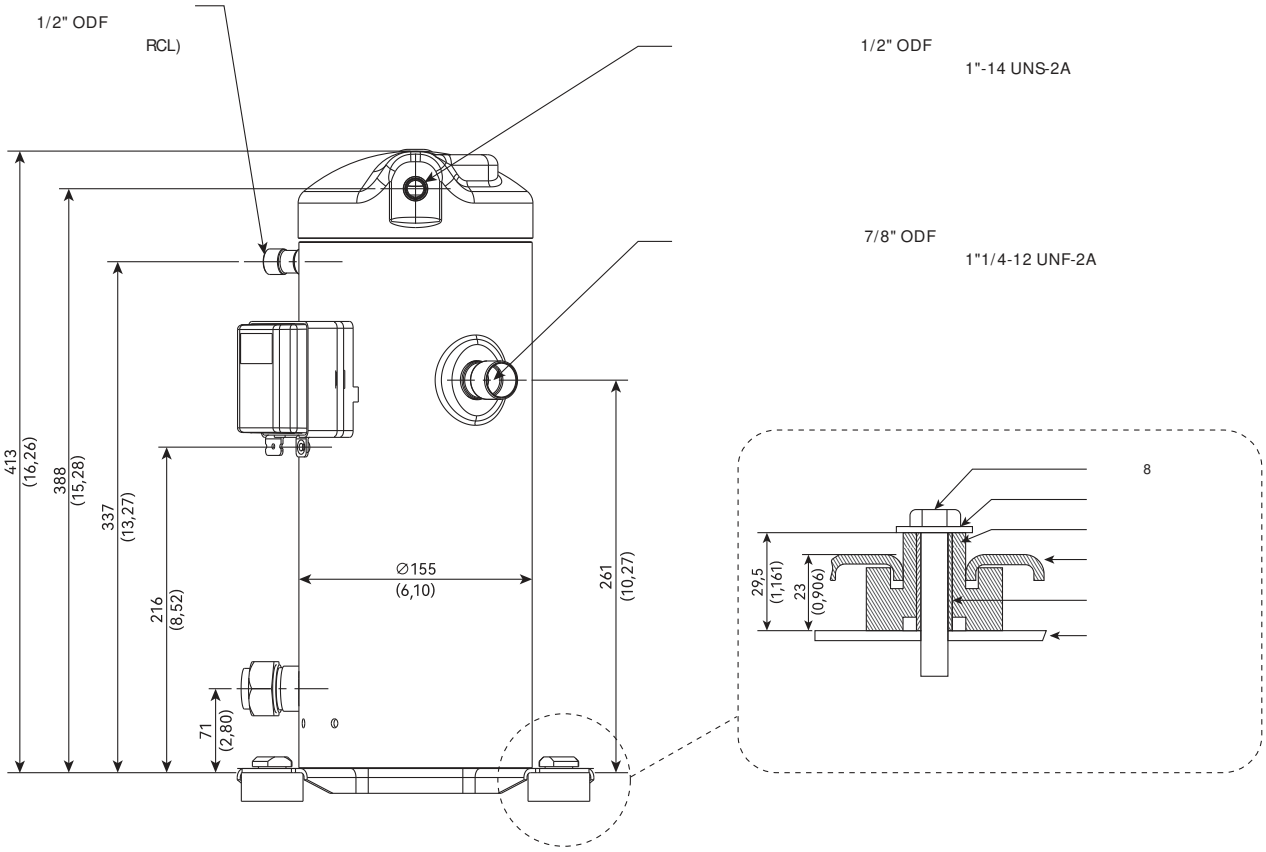

1,5–5 . .

RCL03-RCL15

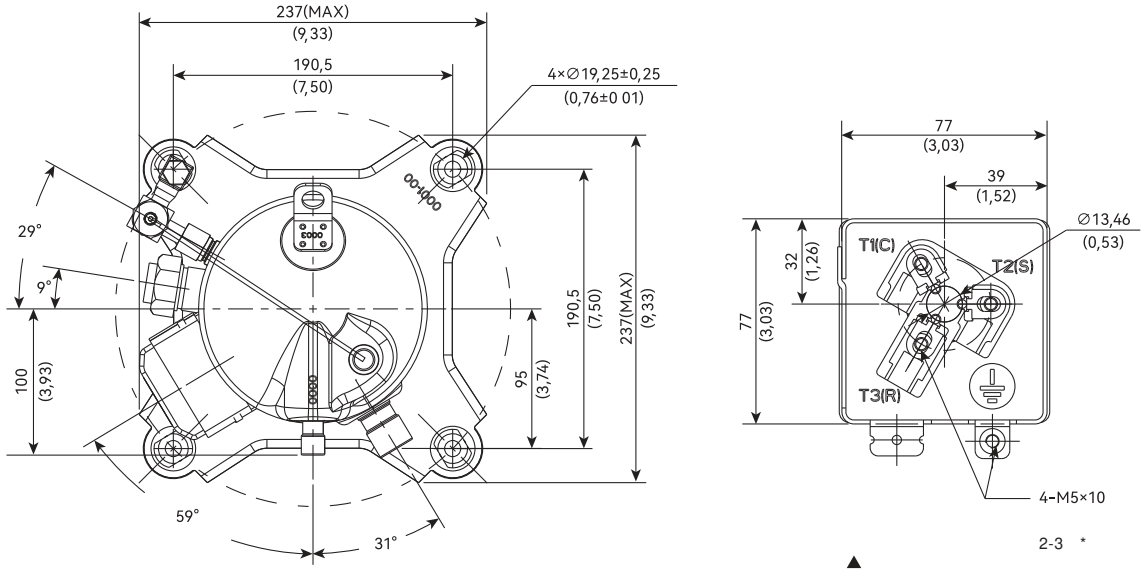

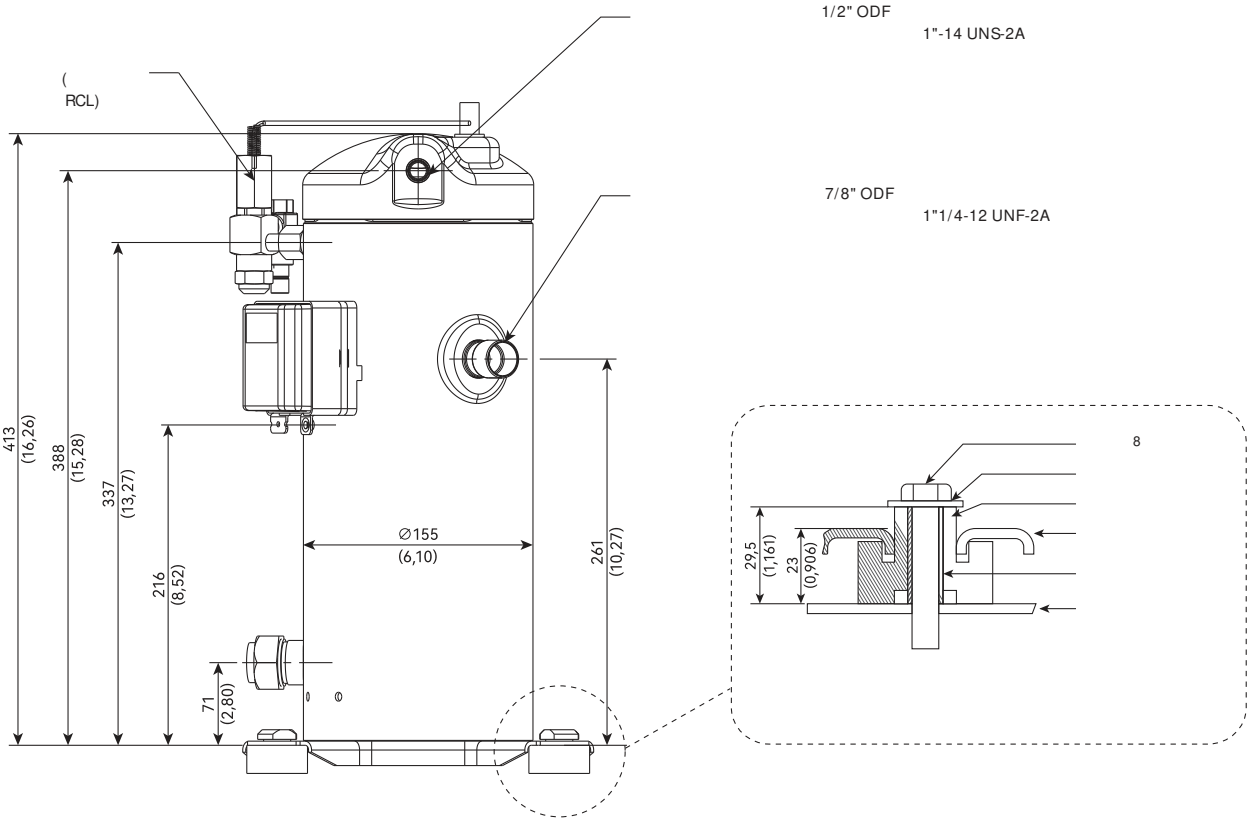

6–8 . .

RCM45-RCM57

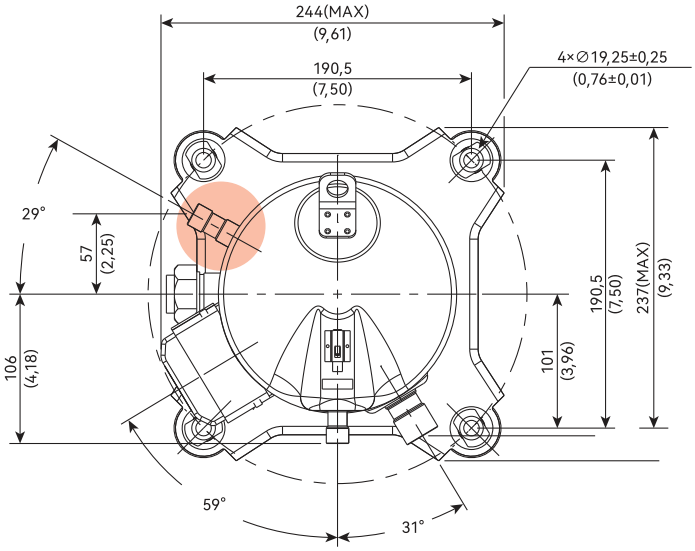

6–8 . .

RCL18-RCL24

RCL

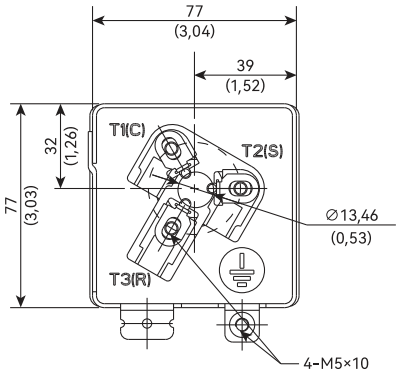

2-3 *

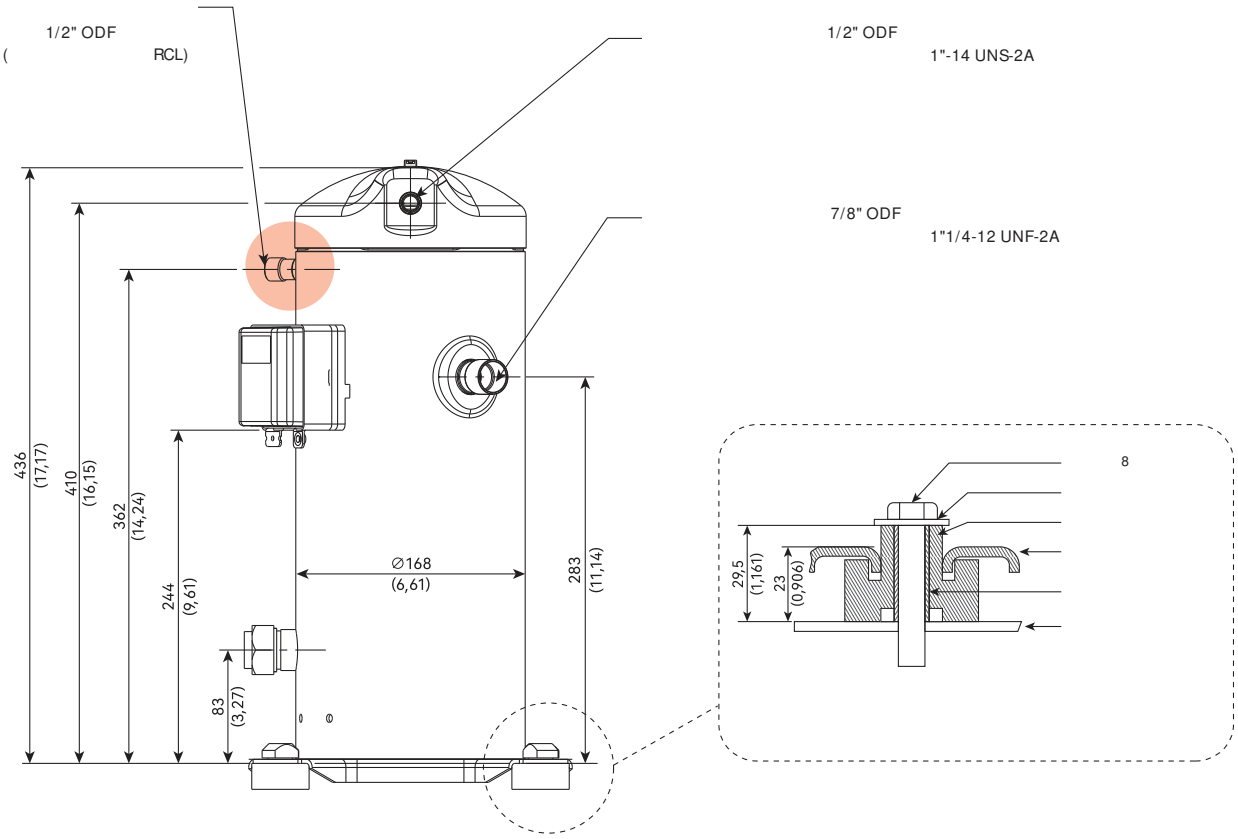

6–8 . .

RCL18-RCL24

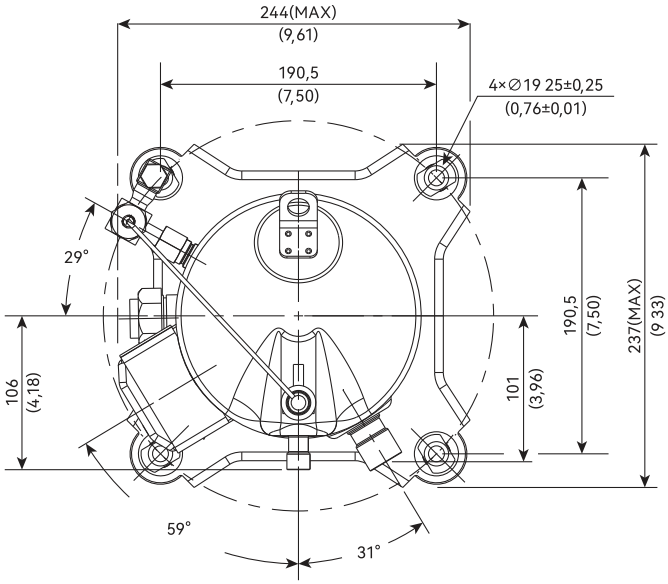

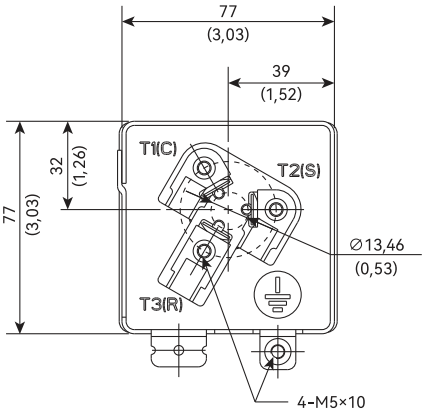

2-3 *

▲

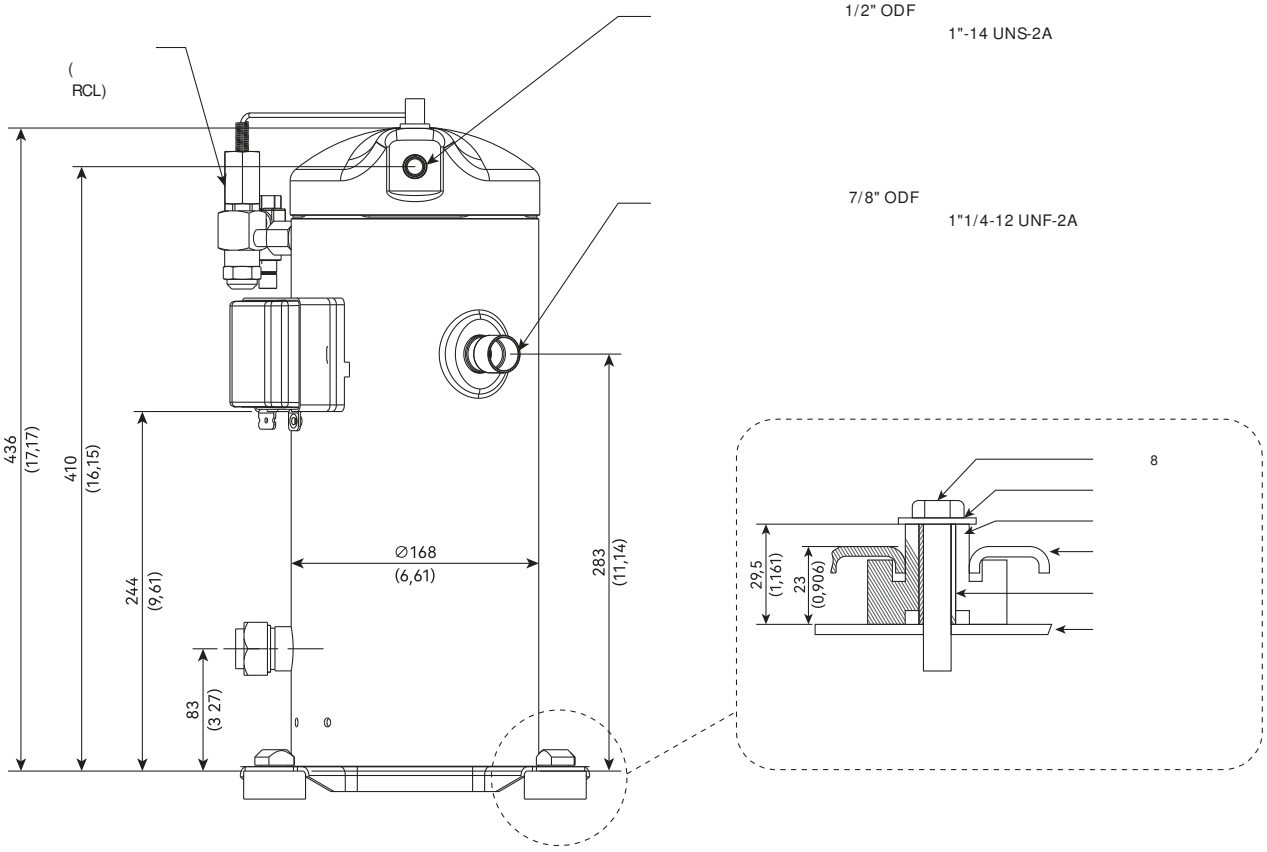

9-20 . .

RCM66-RCM114

9-20 . .

RCL28-RCL51

RCL

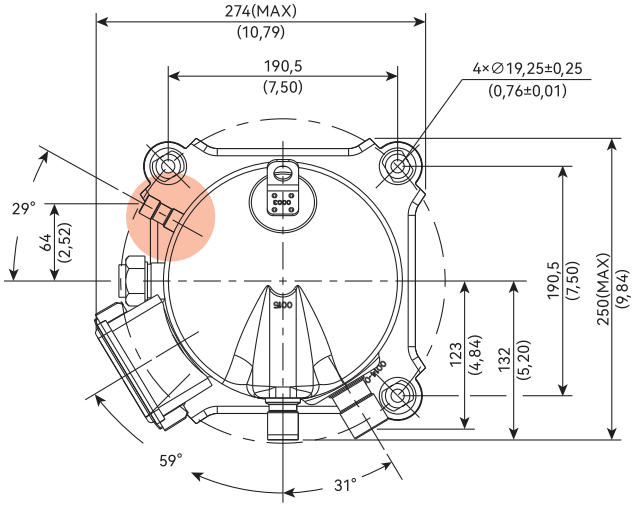

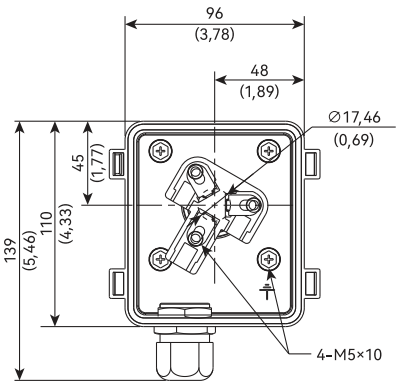

2-3 *

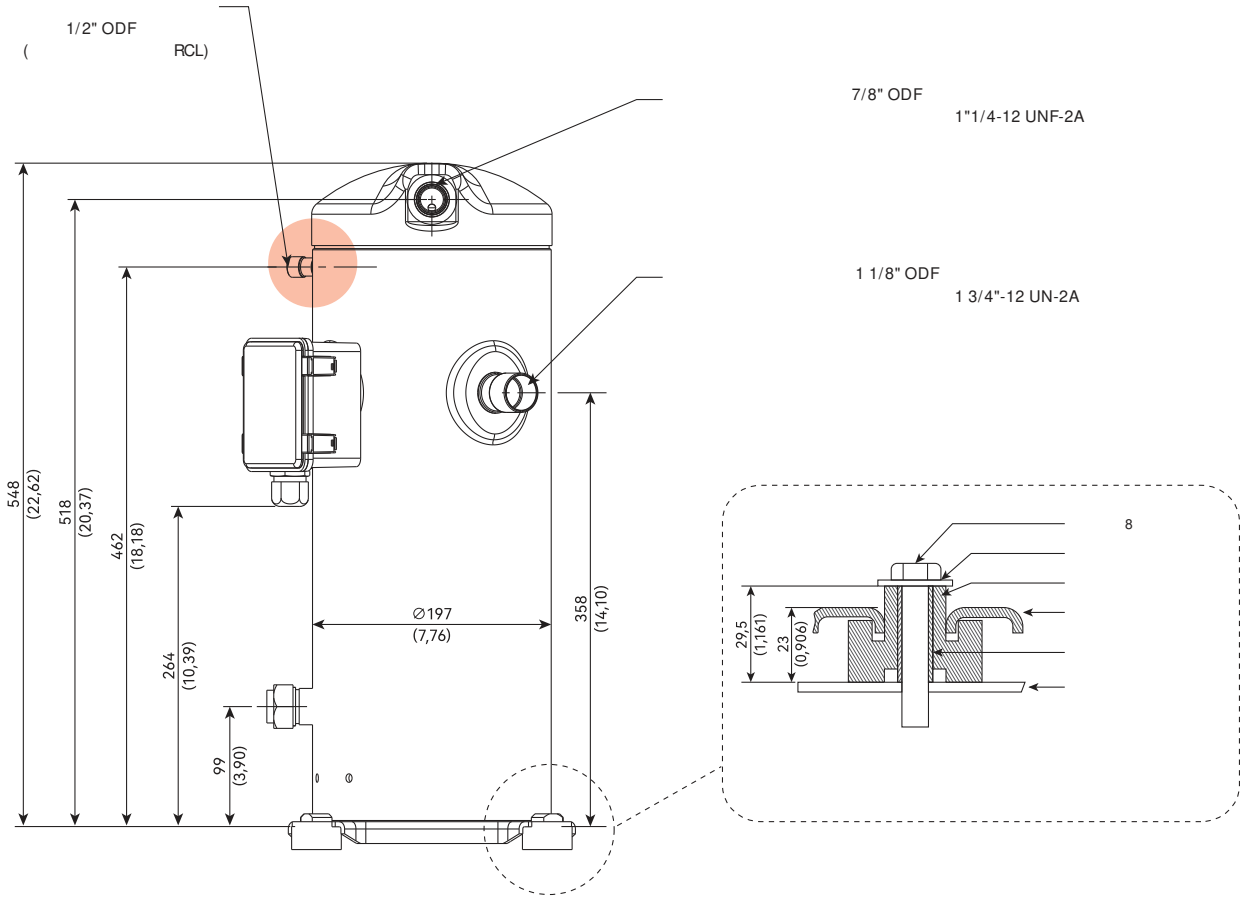

9-17 . .

RCL28-RCL51

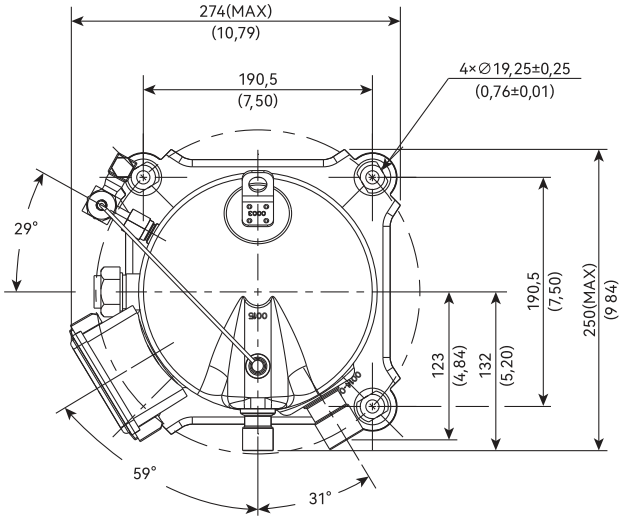

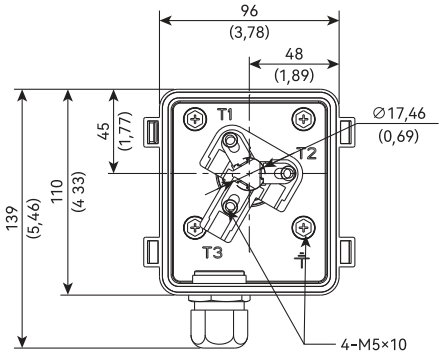

2-3 *

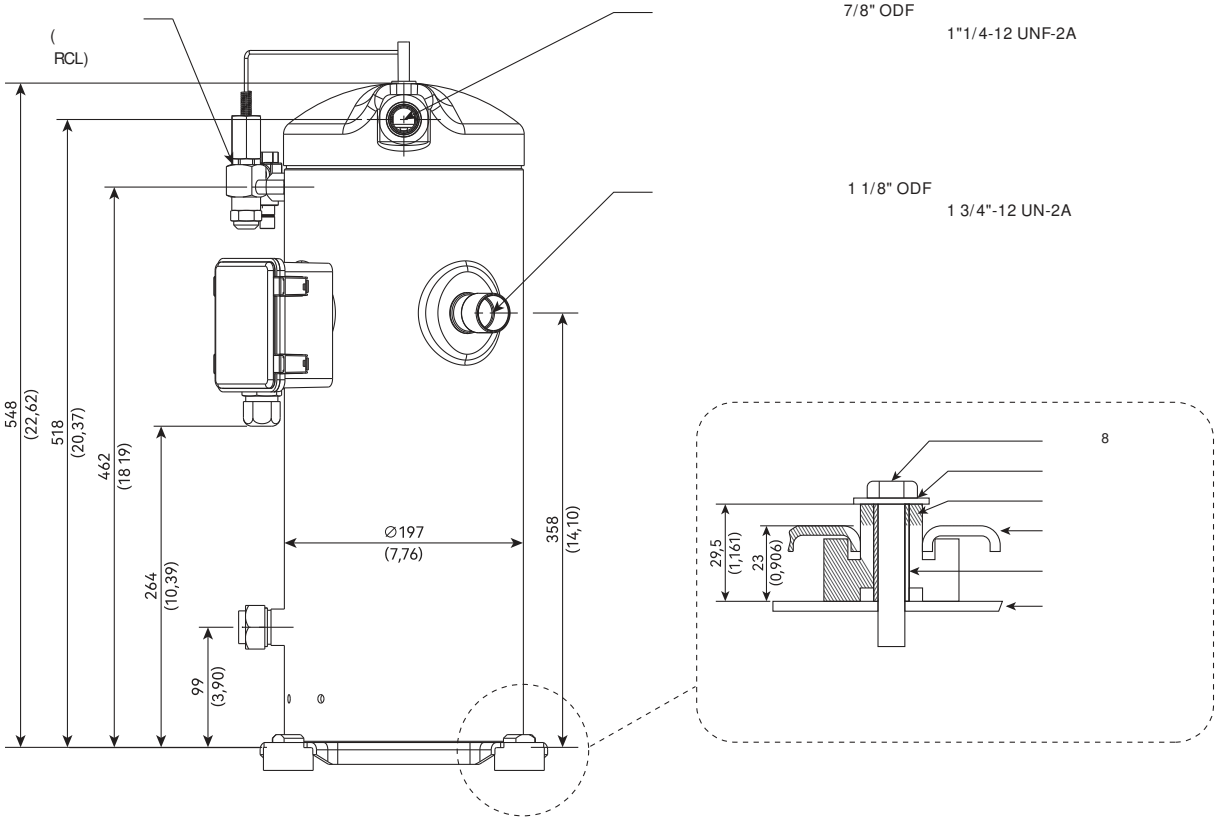

RCVM38-RCVM72

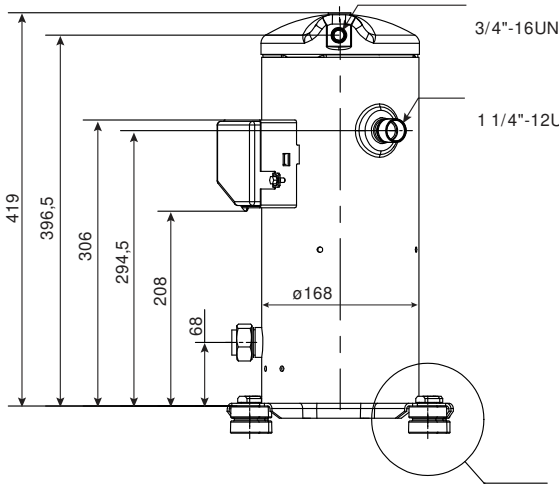

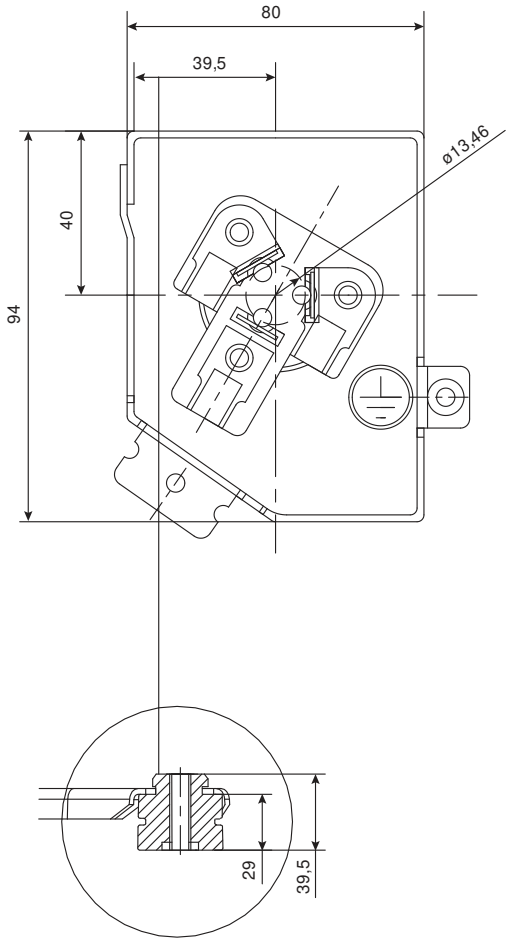

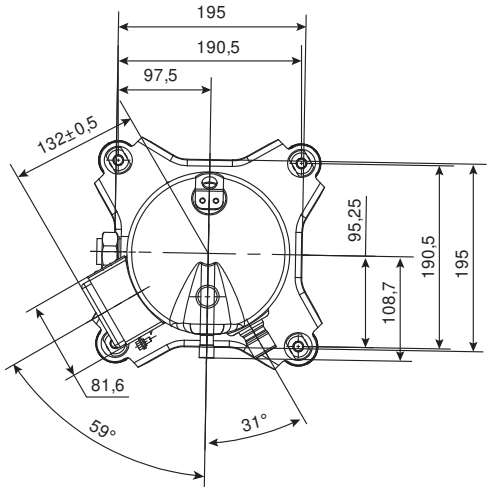

RCM *R404*

—					—				
		380-420 / 3 /50	220 / 1 /50	220 / 3 /50			380-420 / 3 /50	220 / 1 /50	220 / 3 /50
RCM09	7	**141R8601**	**141R8651**	**141R8671**	RCM09	7	**141R8811**	**141R8861**	**141R8881**
RCM11	7	**141R8603**	**141R8653**	**141R8673**	RCM11	7	**141R8813**	**141R8863**	**141R8883**
RCM13	7	**141R8605**	**141R8655**	**141R8675**	RCM13	7	**141R8815**	**141R8865**	**141R8885**
RCM15	7	**141R8607**	**141R8657**	**141R8677**	RCM15	7	**141R8817**	**141R8867**	**141R8887**
RCM19	7	**141R8609**	**141R8659**	**141R8679**	RCM19	7	**141R8819**	**141R8869**	**141R8889**
RCM21	7	**141R8611**	**141R8661**	**141R8681**	RCM21	7	**141R8821**	**141R8871**	**141R8891**
RCM26	7	**141R8613**	**141R8663**	**141R8683**	RCM26	7	**141R8823**	**141R8873**	**141R8893**
RCM30	7	**141R8615**	**141R8665**	**141R8685**	RCM30	7	**141R8825**	**141R8875**	**141R8895**
RCM38	7	**141R8617**	—	**141R8687**	RCM38	7	**141R8827**	—	**141R8897**
RCM45	7	**141R8619**	—	**141R8689**	RCM45	7	**141R8829**	—	**141R8899**
RCM51	7	**141R8621**	—	**141R8691**	RCM51	7	**141R8831**	—	**141R8901**
RCM57	7	**141R8623**	—	**141R8693**	RCM57	7	**141R8833**	—	**141R8903**
RCM66	7	**141R8625**	—	**141R8695**	RCM66	7	**141R8835**	—	**141R8905**
RCM77	7	**141R8627**	—	**141R8697**	RCM77	7	**141R8837**	—	**141R8907**
RCM88	7	**141R8629**	—	**141R8699**	RCM88	7	**141R8839**	—	**141R8909**
RCM95	7	**141R8631**	—	**141R8701**	RCM95	7	**141R8841**	—	**141R8911**
RCM107	7	**141R8633**	—	**141R8703**	RCM107	7	**141R8843**	—	**141R8913**
RCM114	7	**141R8635**	—	**141R8705**	RCM114	7	**141R8845**	—	**141R8915**

R404

—					—				
		380-420 / 3 /50	220 / 1 /50	220 / 3 /50			380-420 / 3 /50	220 / 1 /50	220 / 3 /50
RCM09	7	**141R8602**	**141R8652**	**141R8672**	RCM09	7	**141R8812**	**141R8862**	**141R8882**
RCM11	7	**141R8604**	**141R8654**	**141R8674**	RCM11	7	**141R8814**	**141R8864**	**141R8884**
RCM13	7	**141R8606**	**141R8656**	**141R8676**	RCM13	7	**141R8816**	**141R8866**	**141R8886**
RCM15	7	**141R8608**	**141R8658**	**141R8678**	RCM15	7	**141R8818**	**141R8868**	**141R8888**
RCM19	7	**141R8610**	**141R8660**	**141R8680**	RCM19	7	**141R8820**	**141R8870**	**141R8890**
RCM21	7	**141R8612**	**141R8662**	**141R8682**	RCM21	7	**141R8822**	**141R8872**	**141R8892**
RCM26	7	**141R8614**	**141R8664**	**141R8684**	RCM26	7	**141R8824**	**141R8874**	**141R8894**
RCM30	7	**141R8616**	**141R8666**	**141R8686**	RCM30	7	**141R8826**	**141R8876**	**141R8896**
RCM38	7	**141R8618**	—	**141R8688**	RCM38	7	**141R8828**	—	**141R8898**
RCM45	7	**141R8620**	—	**141R8690**	RCM45	7	**141R8830**	—	**141R8900**
RCM51	7	**141R8622**	—	**141R8692**	RCM51	7	**141R8832**	—	**141R8902**
RCM57	7	**141R8624**	—	**141R8694**	RCM57	7	**141R8834**	—	**141R8904**
RCM66	7	**141R8626**	—	**141R8696**	RCM66	7	**141R8836**	—	**141R8906**
RCM77	7	**141R8628**	—	**141R8698**	RCM77	7	**141R8838**	—	**141R8908**
RCM88	7	**141R8630**	—	**141R8700**	RCM88	7	**141R8840**	—	**141R8910**
RCM95	7	**141R8632**	—	**141R8702**	RCM95	7	**141R8842**	—	**141R8912**
RCM107	7	**141R8634**	—	**141R8704**	RCM107	7	**141R8844**	—	**141R8914**
RCM114	7	**141R8636**	—	**141R8706**	RCM114	7	**141R8846**	—	**141R8916**

RCL *R404*

—					—				
		380-420 / 3 /50	220 / 1 /50	220 / 3 /50			380-420 / 3 /50	220 / 1 /50	220 / 3 /50
RCL03	8	**141R9521**	**141R9601**	—	RCL03	8	**141R9522**	**141R9602**	—
	9	**141R9741**	**141R9821**	—		9	**141R9742**	**141R9822**	—
RCL04	8	**141R9523**	**141R9603**	—	RCL04	8	**141R9524**	**141R9604**	—
	9	**141R9743**	**141R9823**	—		9	**141R9744**	**141R9824**	—
RCL05	8	**141R9525**	**141R9605**	—	RCL05	8	**141R9526**	**141R9606**	—
	9	**141R9745**	**141R9825**	—		9	**141R9746**	**141R9826**	—
RCL06	8	**141R9527**	**141R9607**	—	RCL06	8	**141R9528**	**141R9608**	—
	9	**141R9747**	**141R9827**	—		9	**141R9748**	**141R9828**	—
RCL08	8	**141R9529**	**141R9609**	—	RCL08	8	**141R9530**	**141R9610**	—
	9	**141R9749**	**141R9829**	—		9	**141R9750**	**141R9830**	—
RCL09	8	**141R9531**	**141R9611**	—	RCL09	8	**141R9532**	**141R9612**	—
	9	**141R9751**	**141R9831**	—		9	**141R9752**	**141R9832**	—
RCL11	8	**141R9533**	**141R9613**	—	RCL11	8	**141R9534**	**141R9614**	—
	9	**141R9753**	**141R9833**	—		9	**141R9754**	**141R9834**	—
RCL13	8	**141R9535**	**141R9615**	—	RCL13	8	**141R9536**	**141R9616**	—
	9	**141R9755**	**141R9835**	—		9	**141R9756**	**141R9836**	—
RCL15	8	**141R9537**	—	—	RCL15	8	**141R9538**	—	—
	9	**141R9757**	—	—		9	**141R9758**	—	—
RCL18	8	**141R9539**	—	—	RCL18	8	**141R9540**	—	—
	9	**141R9759**	—	—		9	**141R9760**	—	—
RCL24	8	**141R9541**	—	—	RCL24	8	**141R9542**	—	—
	9	**141R9761**	—	—		9	**141R9762**	—	—
RCL28	8	**141R9543**	—	—	RCL28	8	**141R9544**	—	—
	9	**141R9763**	—	—		9	**141R9764**	—	—
RCL34	8	**141R9545**	—	—	RCL34	8	**141R9546**	—	—
	9	**141R9765**	—	—		9	**141R9766**	—	—
RCL38	8	**141R9547**	—	—	RCL38	8	**141R9548**	—	—
	9	**141R9767**	—	—		9	**141R9768**	—	—
RCL41	8	**141R9549**	—	—	RCL41	8	**141R9550**	—	—
	9	**141R9769**	—	—		9	**141R9770**	—	—
RCL45	8	**141R9551**	—	—	RCL45	8	**141R9552**	—	—
	9	**141R9771**	—	—		9	**141R9772**	—	—
RCL51	8	**141R9553**	—	—	RCL51	8	**141R9554**	—	—
	9	**141R9773**	—	—		9	**141R9774**	—	—

RCVM *R410A*

		380-420 /3
RCVM38	7	**120R0400R**
RCVM42	7	**120R0402R**
RCVM50	7	**120R0404R**
RCVM60	7	**120R0406R**
RCVM72	7	**120R0408R**